Das Tafel-Fahrwerk <<

Für mehr Fahrspaß und Sicherheit.

Während der gesamten Produktionszeit des Käfers war das Fahrwerk bereits weiter entwickelt als der jeweilige Motor. Wir verbessern diese Basis noch für optimale Fahrdynamik auch nach modernen Anforderungen.

In einer umfangreichen Erprobungsphase testen wir Verhalten und Qualität aller Komponenten so lange, bis unsere Vorstellungen vollständig umgesetzt sind. Dabei wird für jeden Zweck die optimale Zusammensetzung und Abstimmung ermittelt. So umfassend getestet, können wir für jeden individuellen Bedarf und jeden Käfertyp das ideale Konzept anbieten. Das Tafel-Fahrwerk ermöglicht nicht nur im Alltag bei jeder gewünschten Motorleistung ein exzellentes Fahrverhalten. Und da sich die Konstruktion ausschließlich nach der Leistungsverbesserung richtet, sind "tiefer" und "härter" bei uns immer auch Zeichen einer verbesserten Straßenlage. Darauf können Sie sich verlassen.

DIE EINZELNEN KOMPONENTEN
DIE LÄNGSLENKER-VORDERACHSE

Bei Fahrzeugen mit diesem Aufhängungsprinzip erfolgt eine Tieferlegung an der Vorderachse in der Regel durch den Einbau einer speziellen Achse, die eine verstellbare Arretierung der Federstreben in den beiden übereinander liegenden Achsrohren ermöglicht. Durch diese Verstellbarkeit lässt sich die Fahrzeughöhe entsprechend variieren. Die von uns angebotenen verstellbaren Vorderachskörper vereinen beste Qualität und vernünftigen Preis.

Mit der Konstruktion der TAFEL-Spezialvorderachse konnten wir dabei auch für Fahrzeuge mit Bundbolzen-Vorderachse eine optimale Lösung für eine Tieferlegungsachse verwirklichen. Diese basiert auf einer original VW-Vorderachse, Garantie für einwandfreie Materialqualität und Ma§haltigkeit. Ein von uns speziell zu diesem Zweck entwickelter, qualitativ hochwertiger Rasterplattensatz ermöglicht eine effektive Tieferlegung von bis zu 80 mm. Und bedeutet vollen Fahrspaß auch auf lange Sicht.

WEITERE VERBESSERUNGEN

Die beschriebene Achskonstruktion bietet gegenüber der Serienproduktion bereits entscheidende Vorteile. Doch bei Fahrkomfort und Belastbarkeit sind sicher auch "kleinere Probleme" nicht unwichtig. Hier können noch beachtliche Vorteile erzielt werden.

So verändert sich durch die Tieferlegung an der Längslenkervorderachse die Radgeometrie. Der Einbau von "Caster Shims" (Nachlauf-Schalen) zwischen Rahmenkopf und unterem Achsrohr schaltet diesen Effekt aus. Spezialexcenter mit erweitertem Einstellbereich sind darüber hinaus ein sehr wirksames Mittel zur Vermeidung eines oft gefürchteten übermäßigen Verschleißes der Traggelenke.

Konstruktionsbedingt liegen die Räder und die vier Befestigungspunkte der Längslenkerachse am vorderen Rahmenkopf bei diesem Vorderachstyp sehr eng beieinander. Daraus ergibt sich ein großer Hebelarm, der eine gewisse Anfälligkeit gegen waagerecht angreifende Kräfte bewirkt. (Ein typisches Kennzeichen ist das Lenkrad-Zittern beim Abbremsen aus höheren Geschwindigkeiten.) Zur Stabilisierung der Vorderachse bieten wir daher Vorderachsabstützungen an, wahlweise aus Aluminium, Stahl oder Edelstahl. Diese stützen die Vorderachse relativ weit außen gegen den Vorderwagen ab und absorbieren so die dargestellten horizontalen Kräfte. Zur Verminderung einer unerwünschten Seitenneigung bei schneller Kurvenfahrt dient des Weiteren der von uns angebotene 15mm Vorderachsstabilisator von Eibach. Mit den Firmen Bilstein, Eibach,Vogtland und Grueber haben wir kompetente Partner gefunden, die uns mit weiteren Informationen unterstützen. Die ausgereifte Technologie der Bilstein-Gasdruckstossdämpfer sorgt für eine überlegene Straßenlage, sowohl bei hohen Autobahngeschwindigkeiten als auch auf kurvigen Landstraßen und insbesondere bei tiefergelegten Fahrzeugen mit geringen Restfederwegen für guten Fahrkomfort.

Die von uns angebotenen Spezial-Gasdruckstoss-dämpfer werden von der Firma Bilstein exklusiv für unser Haus gefertigt: Stoßdämpfer und Kolbenstange sind kürzer als beim Serienteil. Dies ermöglicht eine Vergrößerung des Einfeder- und eine Verringerung des Ausfederweges. Zug- und Druckstufe sind auf die Anforderungen bei tiefergelegten Fahrzeugen abgestimmt. Die mitgelieferten Anschlagpuffer können individuelle Erfordernisse (Reifengröße, Kotflügel, möglicher Einfederweg etc.) angepasst werden.

FEDERBEINVORDERACHSE

Bei den Federbein-Einsätzen für die Modelle 1302/03 kann auf Wunsch der Einfederweg um ca. 3 cm erhöht werden. Dies bewirkt eine deutliche Verbesserung des Fahrkomforts, besonders bei stark tiefergelegten Fahrzeugen. Um eine immer ausreichende Vorspannung der Feder sicherzustellen, können die vorderen Dämpferpatronen um bis zu 4 cm gekürzt werden. Unsere kunststoffbeschichteten Tieferlegungsfedern für die Typen 1202/03 (50 mm* rot, 70 mm* gelb) weisen eine progressive Federkennung auf. Bei geringem und mittlerem Einfederweg ist das Ansprechverhalten durchaus komfortabel ausgelegt, darźber hinaus wesentlich straffer. Somit wird ein idealer Kompromiss aus Komfort und Sportlichkeit erreicht. Ein TÜV-Gutachten gehört zum Lieferumfang.

SCHRÄGLENKER-PENDELHINTERACHSE

Auch bei der Hinterachse kommen zwei verschiedene Konstruktionsprinzipien zum Einsatz: zum einen die Pendelachse, die bei den Fahrzeugen mit kurzem Vorderwagen (12-1500, außer Automatikversionen) verbaut wurde. Fahrzeuge mit Automatik oder mit langem Vorderwagen besitzen die fahrdynamisch überlegene Schräglenker-Hinterachse, die in Aufbau und Dimensionierung der Hinterachse verschiedener Porschetypen (924, 944) entspricht. Mit beiden Achsen lässt sich ein hervorragendes Fahrverhalten realisieren wobei die Schräglenker-Hinterachse die besseren Voraussetzungen bietet und bei der TÜV-Eintragung jenseits von 100 kw/136 PS notwendig ist.

Das Tieferlegen der Hinterachse erfolgt bei allen Modellen durch verstellen der Drehstäbe. Eine entsprechende Anleitung liegt unseren Tieferlegungssätzen bei. Wir empfehlen bei der Tieferlegung der Hinterachse die Verwendung neuer Drehstabgummilager sowie neue Drehstabdeckel.

Entsprechende Sätze können auf Wunsch mitgeliefert werden (siehe Liste Fahrwerksteile). Eine Tieferlegung an der Hinterachse sollte in einem vernünftigen Rahmen bleiben, um in Abstimmung mit der Tieferlegung an der Vorderachse zu einem fahrdynamisch optimalen Ergebnis zu gelangen. Eine übertriebene Absenkung des Fahrzeughecks aus optischen Gründen schadet dem Fahrverhalten und führt gerade bei der nicht Sturzkonstanten Pendelachskonstruktion zu extremen Verschleißerscheinungen an Antriebswellen, Radlagern und Reifen. An der Hinterachse kommen bei unseren Fahrwerken für alle Typen Bilstein HD-Stoßdämpfer zum Einsatz. Dem sportlichen Fahrer empfehlen wir Bilstein R-Stoßdämpfer. Alle angebotenen Bilstein-Stoßdämpfer können auf Wunsch in ihrer Härte sowohl in der Zug- als auch in der Druckstufe individuell geändert werden.

Als Pendant zu den verschiedenen Stabilisatoren an den jeweiligen Vorderachsen bietet sich der Einbau eines zusätzlichen Heckstabilisators an. Heckstabilisatoren sind sowohl für Pendel- als auch für Schräglenkerhinterachsen lieferbar. Bei Fahrzeugen mit Schräglenker-Fahrgestell bietet der Einbau des speziellen Heckstabilisators zudem noch die Möglichkeit einer Sturz-Feineinstellung durch integrierte Sturzexcenter.

Für den besonders anspruchsvollen Fahrer oder Wettbewerbseinsatz können diese Maßnahmen noch erweitert werden. Möglich ist der Austausch der serienmäßigen Drehstabgummilager gegen HD-Lager oder unsere Drehstabdeckel mit Kugellagern sowie der Einbau stärker dimensionierter Drehstäbe.

FEDERBEINE HINTEN

Unsere Rennsport-Federbeinfahrwerke wurden bereits auf verschiedenen Motorsportveranstaltungen erfolgreich eingesetzt. Des weiteren bieten wir Ihnen die Möglichkeit, ihr Fahrwerk individuell auf Ihr Fahrzeug abzustimmen.

DOMSTREBEN

Die von uns angebotenen Domstreben stellen für Käfer mit langem Vorderwagen und Federbeinvorderachse (1302/03) eine sinnvolle Ergänzung der übrigen Fahrwerks-Modifikationen dar. Die bei Kurvenfahrt auftretenden Biegekräfte, die an den relativ langen Hebelarmen der Federbeine entstehen, werden durch die Domstrebe, die zwischen den beiden oberen Federbein-Aufnahmen verschraubt wird, aufgefangen und so auf beide Federbeinlager verteilt. Die mit dem Einbau verbundene Versteifung des Vorderwagens verbessert zudem die Karosserie-Verwindungssteifigkeit. Dies hat positive Effekte auf die gewźnschte Konstanz der gesamten Fahrwerksgeometrie (siehe auch Abschnitt "CUP-Streben"). Die Domstreben werden von uns in mehreren Versionen (Stahl, Aluminium) geliefert.

>> Sportfahrwerk VW 1302/1303

SPORTFAHRWERK I
ca. 50 mm tiefer*

Dieses Fahrwerk stellt eine preiswerte Grundvariante dar und ist beliebig erweiterbar.

Wesentliche Vorteile gegenüber dem Serienfahrwerk
- höhere Kurvengeschwindigkeiten
- unkritischer Grenzbereich
- geringere Seitenwind-Empfindlichkeit
- besserer Geradeauslauf
- optische Aufwertung des Fahrzeuges

Lieferumfang
- 2 Bilstein HD-Federbeineinsätze vorn
- 2 Bilstein HD-Stoßdämpfer hinten
- 2 Spezial-Fahrwerksfedern 50 mm tiefer *
- 1 TÜV-Gutachten
- wahlweise mit Spezial-Federn 70 mm tiefer */** — mit Aufpreis
- wahlweise mit Bilstein R-Stoßdämpfer hinten — ohne Aufpreis

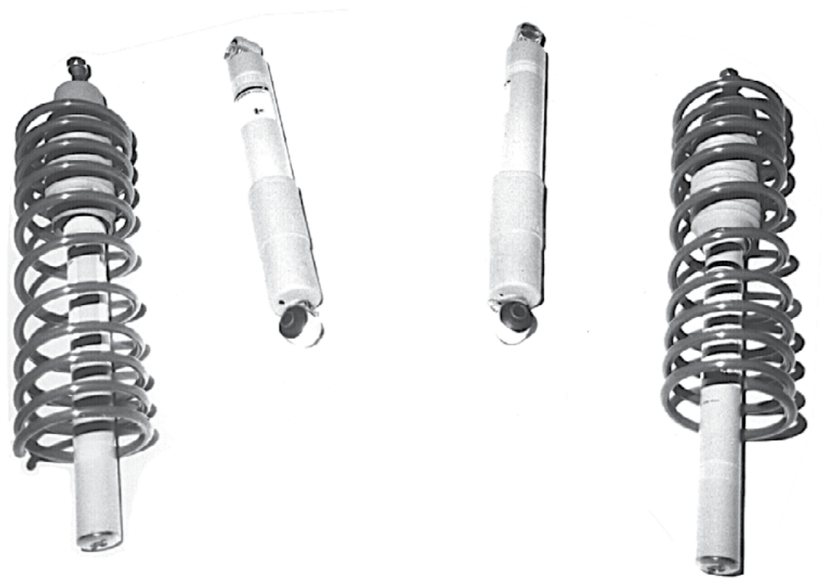

SPORTFAHRWERK II
ca. 50/70 mm tiefer*

Diese Fahrwerksvariante eignet sich für den sportlich orientierten Fahrer. Stabilisatoren sorgen für eine geringere Seitenneigung in schnell gefahrenen Kurven. Eine Domstrebe reduziert die Verwindungstendenzen des Vorderwagens bei höherer Beanspruchung. Der Tafel-Sezial-Lenkungsdämpfer (nur für Fahrzeuge bis 8/74) verringert die Übertragung von Stößen in die Lenkung. Der Fahrkomfort bleibt trotz aller Sportlichkeit nicht auf der Strecke.

Wesentliche Vorteile gegenüber Sportfahrwerk I
- höherer Kurvengrenzbereich
- geringere Seitenneigung in Kurven
- höhere Lenkpräzision

Lieferumfang
- 2 Bilstein HD-Federbeinsätze vorn
- 2 Bilstein R-Stoßdämpfer hinten
- 2 Spezial-Fahrwerksfedern 50 mm tiefer *
- 1 Frontstabilisator 23 mm
- 1 Tafel-Spezial-Lenkungsdämpfer Gasdruck
- 1 Domstrebe Stahl kunststoffbeschichtet
- Satz Drehstablager für die Hinterachse
- TÜV-Gutachten für Tieferlegung + Stabilisatoren

Komplettpreis bis 7/73 auf Anfrage

Komplettpreis ab 8/74 auf Anfrage

Komplettpreis 8/73 - 7/74 auf Anfrage

- wahlweise mit Spezial-Fahrwerksfedern 70 mm — mit Aufpreis
- wahlweise mit HD-Stoßdämpfern für die Hinterachse — ohne Aufpreis

>> Sportfahrwerk VW 1302/1303

SPORTFAHRWERK III

ca. 70 mm tiefer*

Das Fahrwerk für gehobene Ansprüche. Eine härtere Dämpferabstimmung in Zug- und Druckstufe, gekürzte Kolbenstangen vorn, sowie härtere Drehstäbe und Zusatzstabilisator vorn prädestinieren dieses Fahrwerk für den Einsatz im Motorsport. Aber auch im Straßeneinsatz wird der geübte Fahrer die Vorteile dieses Fahrwerks zu schätzen wissen.

Wesentliche Vorteile

- überlegenes Handling
- bessere Spurtreue beim Bremsen
- sehr guter Geradeauslauf
- deutlich geringere Übersteuerneigung
- sehr gut geeignet für starke Beanspruchung in Verbindung mit hoher Motorleistung

Lieferumfang

- 2 Bilstein Federbeineinsätze vorn gekürzt in Zug- und Druckstufe 30% härter
- 2 Bilstein R-Stoßdämpfer 30% härter für die Hinterachse
- Spezial-Fahrwerksfedern 70 mm tiefer */**
- 1 Frontstabilisator für 23 mm inclusive Anbausatz
- 1 Heckstabilisator 16 mm inclusive Anbausatz
- 1 Domstrebe Aluminium
- Satz Drehstablager
- TÜV-Gutachten

Komplettpreis ab 8/74 auf Anfrage

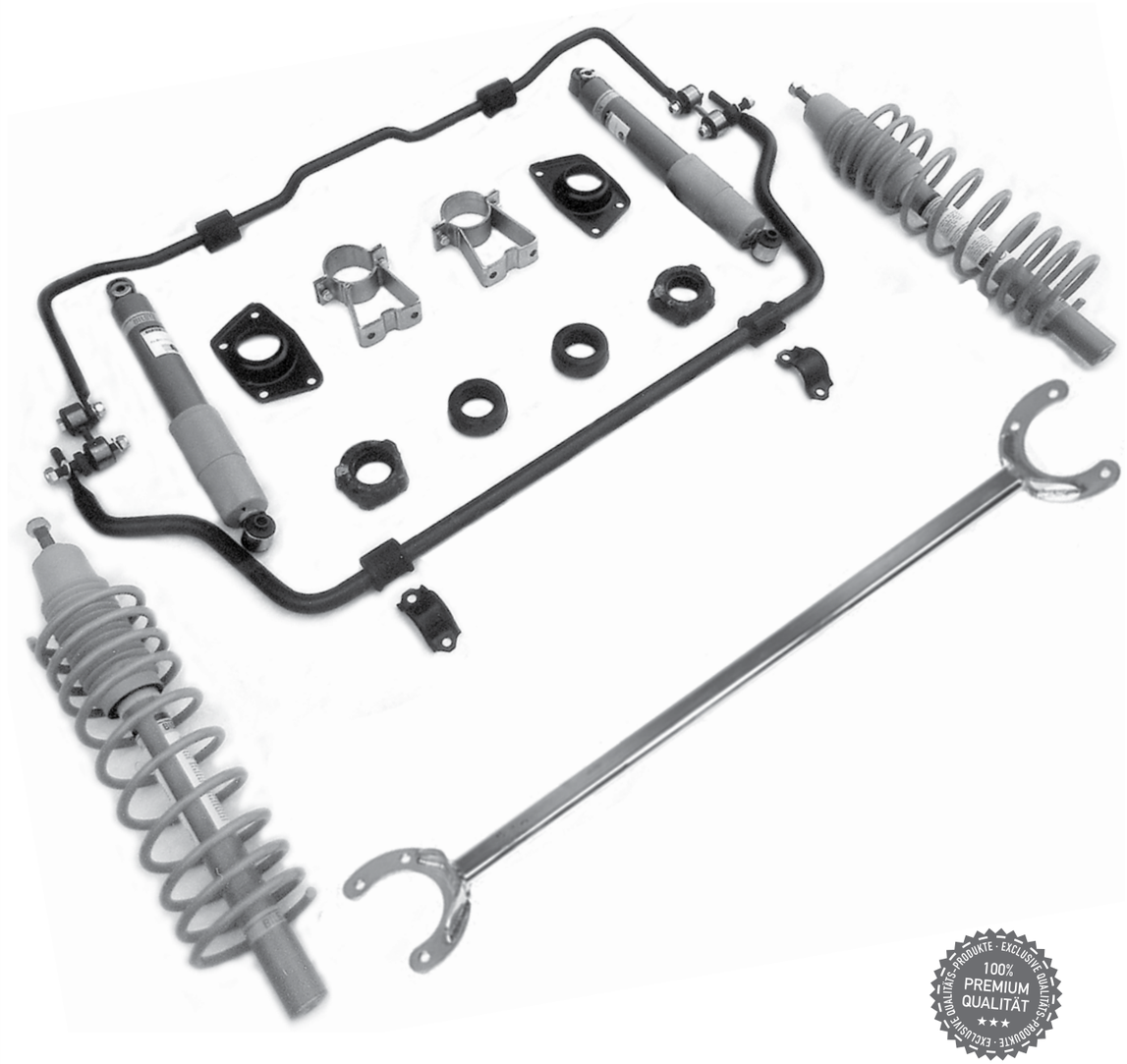

*) Es handelt sich hier um Anhaltswerte. In der Praxis kann das Maß der Tieferlegung bedingt durch unterschiedliches Fahrzeuggewicht, Zustand der alten Federn, Felgen und Reifen, etc. variieren. Beachten Sie bitte, daß die Fahrwerksfedern sich während der ersten Monate nach dem Einbau in ihren Auflageflächen setzen und deshalb das endgültige Maß der Tieferlegung erst nach diesem Zeitraum erreicht wird.

**) Hier ist von Seiten des TÜV eine Ablastung der Vorderachse um 50 kg vorgesehen.

>> Sportfahrwerk VW 1200/1300/1500

SPORTFAHRWERK I

Unser Einsteiger-Fahrwerk für den kurzen Vorderwagen. Beliebig erweiterbar.

- verbesserte Fahrzeug-Optik
- individuelle Bestimmung der Tieferlegung
- besserer Geradeverlauf
- sicheres Kurvenverhalten

Lieferumfang
- 1 Spezial-Vorderachskörper verstellbar
- 2 Spezial-Stoßdämpfer Bilstein vorn
- 2 Bilstein HD-Stoßdämpfer hinten

Komplettpreis Pendelachse auf Anfrage

Komplettpreis Schräglenker auf Anfrage

- wahlweise mit Bilstein
  R-Stoßdämpfer hinten PA mit Aufpreis
  R-Stoßdämpfer hinten SL mit Aufpreis

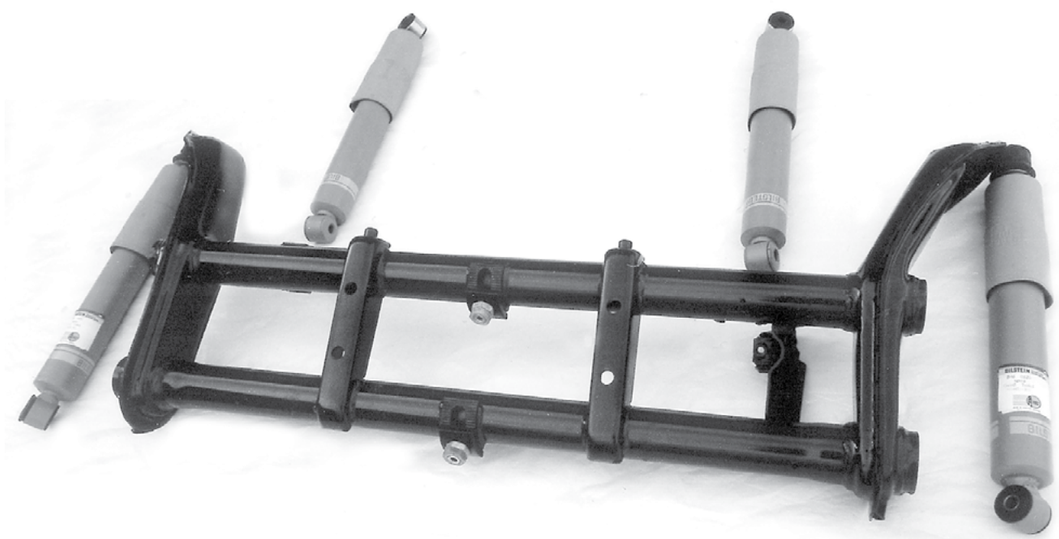

SPORTFAHRWERK II

Dieses Fahrwerk bietet neben einem weiter verbessertem Fahrverhalten ein zusätzliches Maß an Sicherheit. Durch Vorderachsabstützungen wird das Schwingen der Vorderachsrohre verhindert, was positive Auswirkungen auf die Spurtreue beim Bremsen hat. Ein dickerer Frontstabilisator verringert die Übersteuerneigung. Der Tafel-Spezial-Lenkungsdämpfer bringt Ruhe in die Lenkung.

Lieferumfang
- Spezial-Vorderachskörper verstellbar
- 2 Bilstein Spezial-Stoßdämpfer vorn
- 2 Bilstein Stoßdämpfer hinten in R-Einstellung
- 1 Tafel-Spezial-Lenkungsdämpfer Gasdruck
- 1 Vorderachsstabilisator verstärkt 15 mm Eibach inklusive Anbausatz
- 2 Vorderachsabstützungen Stahl
- Satz Drehstablager HD

Komplettpreis Pendelachse auf Anfrage

Komplettpreis Schräglenker auf Anfrage

- wahlweise mit Bilstein
  HD-Stoßdämpfern hinten mit Minderpreis

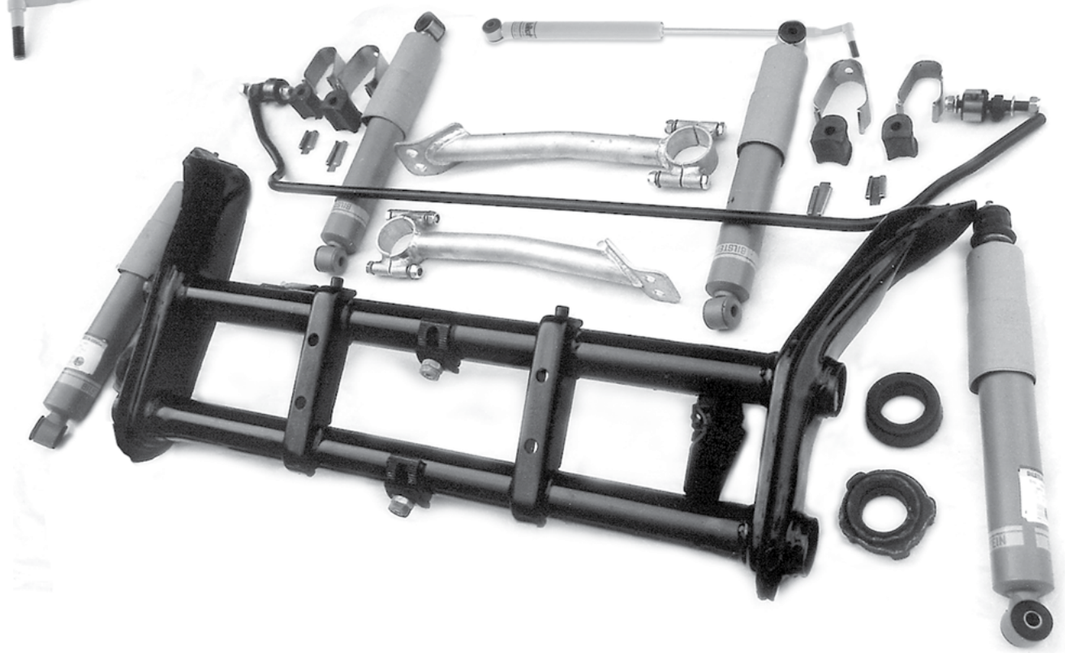

>> Sportfahrwerk VW 1200/1300/1500

SPORTFAHRWERK III

Dieses Sportfahrwerk hebt sich von unserem Sportfahrwerk II durch ein weiter verbessertes Kurvenverhalten ab. Die härteren Drehstäbe sowie der Hinterachsstabilisator veringern die Seitenneigung in schnell gefahrenen Kurven auf ein Minimum. Für den Einsatz im Motorsport daher bestens geeignet. Trotzdem verlangt dieses Fahrwerk im Straßengebrauch keine erhöhte Kompromissbereitschaft.

Lieferumfang

- 1 Spezial-Vorderachskörper verstellbar
- 2 Bilstein Spezial-Stoßdämpfer vorn
- 2 Bilstein R-Stoßdämpfer hinten im Zug- und Druckstufe 30% härter
- 1 Tafel-Spezial-Lenkungsdämpfer Gasdruck
- 1 Hinterachsstabilisator
- 1 Vorderachsstabilisator verstärkt (15 mm) Eibach inklusive Anbausatz
- 2 Vorderachsabstützungen Aluminium
- Satz Nachlaufschalen
- Satz Drehstablager HD
- TÜV-Gutachten

Komplettpreis Pendelachse auf Anfrage

***Komplettpreis Schräglenker* auf Anfrage**

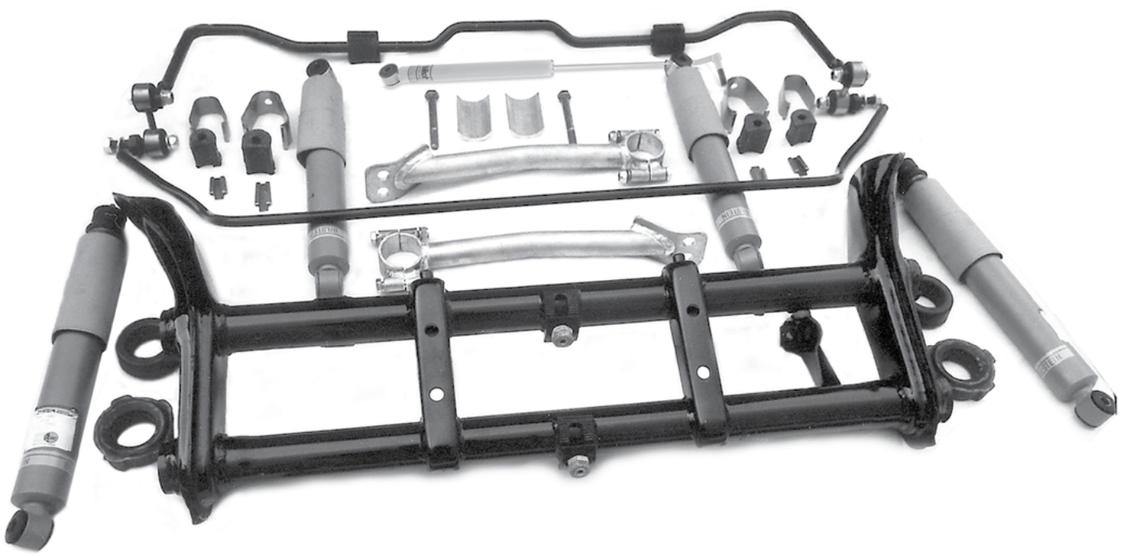

Radlager <<

Radlagersätze/Dichtungen

1498071B	Radlagersatz vorn pro Rad ab 8/68 alle Modelle
00026446	Radlagersatz vorn pro Rad 8/65-8/68
00QWB331	Radlagersatz vorn pro Rad 50-7/65
00026453	Radlagersatz hinten pro Rad Schräglenker
00026447	Radlager hinten pro Rad Pendelachse
13598315	Dichtungsatz für Radlager Pendelachse deutsch
13598315	Dichtungsatz für Radlager Pendelachse VEWIB
3501291B	Wellendichtring für Radlager
15980511	Dichtungssatz für Radlager VEWIB mit Anlaufring und Ölablenkscheibe
01598021	Achsmanschette Pendelachse geschlossen
1598021A	Reparatursatz Achsmanschette für Pendelachse geteilt
0.026053	Manschette für Antriebswelle Schräglenker kompletter Reparatursatz
13598101	Gleichlaufgelenk für Antriebswelle Schräglenker Reparatursatz
13598101	Sicherungsblech für Radlager bis 8/65
11405681	Sicherungsblech für Sechskantmutter Typ II/T1 am Radlager
11405661	Anlaufscheibe für Radlager vorn ab 8/65
11405661	Anlaufscheibe für Radlager vorn bis 8/65
31405669	Klemmmutter für Vorderradlager ab 8/65 links
31405670	Klemmmutter für Vorderradlager ab 8/65 rechts
11405671	Kontermutter für Radlager bis 8/65 links
11405672	Kontermutter für Radlager bis 8/65 rechts

Radlager hinten PA

Radlager vorne PA

81H61300

Radlager hinten SL

Radlager vorne SL

>> Fahrwerkteile 1200/1300/1500

00005912

04100006

Fahrwerksteile/Lenkung 12/13/1500

00005911	Vorderachsabstützungen Rundstahl chromatiert
00005912	Vorderachsabstützungen Aluminium
10400015	Vorderachsabstützungen verstellbar „Cup-Strebe“
0022001Y	Lenkungsdämpfer Serie
B22-0037	Lenkungsdämpfer Gasdruck
1415811X	Spurstangenkopf (Modell und Baujahr angeben)
1415801X	Spurstange komplett (Modell und Baujahr angeben)
1405361F	Traggelenk für Vorderachse VEWIB
1405103A	Traghebel ab 8/65 oben links original VW mit Traggelenk
1405105A	Traghebel ab 8/65 oben rechts original VW mit Traggelenk
04100006	Sturzexcenter für Kugelgelenkachse mit vergrößertem Einstellbereich, Stück
1415061A	Lenkgetriebe neu TRW
1498021A	Bundbolzen-Reparatursatz bis 7/65, eine Seite VEWIB
1498051A	Bundbolzensatz bis 7/65, eine Seite VEWIB
00026053	Achsmanschette für Schräglenker Hinterachse kpl. Reparatursatz
1598021A	Achsmanschette für Pendelachse geteilt, Schrauben
3501819A	Schubstange für Ausgleichsfeder links ab 8/67
3501820A	Schubstange für Ausgleichsfeder rechts ab 8/67
10400061	Umrüstsatz auf Zahnstangenlenkung für VW Käfer 1200, 1300, 1500, 1600i und Karmann Typ 14

NEU IM PROGRAMM
Umrüstsatz auf Zahnstangenlenkung für VW Käfer 1200, 1300, 1500, 1600i und Karmann Typ 14

19H10002

3501820A

33H10001

3AH10001

Fahrwerksteile/Lenkung 12/13/1500

04100004	Vorderachskörper höhenverstellbar mit TÜV-Gutachten
04100005	Vorderachskörper höhenverstellbar Bundbolzen
3401021D	Vorderachskörper Serie ab 8/65
40102000	Vorderachskörper neu Original
401021DS	Vorderachskörper ab 8/65, 5 cm gekürzt
00S10443	Umbau auf Rasterplatten incl. Material
411107AK	Federblattbündel, 5 cm gekürzt
1411107A	Federblattbündel ab 8/65
10400009	Tieferlegungsachsschenkel Paar ohne TÜV
00S10416	Nachlaufschalen, Satz incl. Schrauben
81411309	Frontstabi verstärkt 15 mm mit Befestigungsteilen (Tafel/Eibach)
10400021	Frontstabilisator für gekürzte Vorderachse
1498101A	Halterung für Frontstabilisator, Serie, Satz
1498101A	Schellensatz für Frontstabi mit Gummis Original VEWIB, Seite
10400010	Schellensatz für Frontstabi Edelstahl, kpl. ohne Gummis
11405129	Dichtring für Traghebel bis 8/65 (Bunbolzen Vorderachse) VEWIB
31405129	Dichtring für Traghebel oben ab 8/65
14051290	Dichtring für Traghebel oben ab 8/65 VEWIB
31405131	Dichtring für Traghebel unten ab 8/65
14051310	Dichtring für Traghebel unten ab 8/65 VEWIB
10500003	Heckstabilisator für Fahrzeuge mit Pendelachse

10400010

10400010

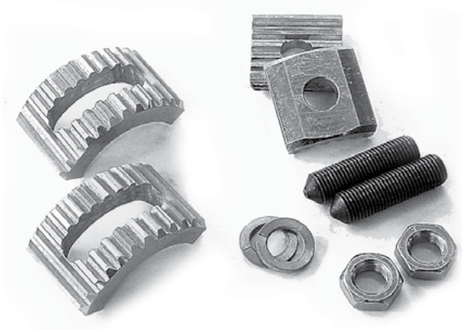

04100004

00S10416

>> Fahrwerksteile 1302/1303

4AH10036

Fahrwerksteile/Lenkung 1302/03

1415811X	Spurstangenkopf alle Modelle*** (Modell und Baujahr angeben)
33415801	Spurstange komplett bis 8/74
3419804A	Spurstange komplett ab 8/74
13415303	Spurstange 1302/03 bis 8/74 mitte
3415951B	Gelenkwelle (für Lenkung) mit Welle bis 7/74
33419951	Gelenkwelle ab 8/74
3415061E	Lenkgetriebe bis 8/74
3407361E	Traggelenk für Federbein bis 7/73
33407361	Traggelenk für Federbein ab 8/73
00S10501	Satz Gummilager für Drehstäbe, VEWIB
00S10504	Satz Gummilager für Drehstäbe HD, VEWIB
3501541C	Gummimetall-Lager für Schräglenker innen
3511227B	Drehstabdeckel für Schräglenker Hinterachse
10500004	Drehstabdeckel kugelgelagert für Pendelachse
10500055	Drehstabdeckel Kugelgelagert für Schräglenkerachse
23412323	Federbeinlager 1303 8/73-
3412329B	Federbeinlager bis 8/73
13411211	Dämpfungsring für Fahrwerksfeder unten 1302/03
3419063X	Lenkgetriebe ab 8/74, Zahnstange aufgearbeitet im Austausch

23412323

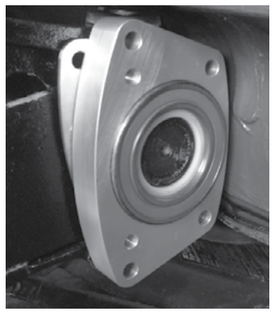

> Drehstabdeckel aus hochwertigem Aluminium mit integriertem Industrie-Kugellager. Diese Deckel ersetzen die serienmäßigen Blechdeckel und Gummilager und ermöglichen eine wesentlich exaktere und reibungsärmere Führung der Hinterräder, ein unerwünschtes Mitlenken der Hinterachse bei Lastwechseln in Kurven wird dadurch wirksam verhindert. Auch für Schäglenker-Hinterachse erhältlich.

00S10501

3511227B

10500004

3419849A

Fahrwerksteile/Lenkung 1302/03

04100001	Domstrebe Stahl, Wiechers
04100007	Spezial-Fahrwerksfedern (ca. 5 cm tiefer) mit TÜV
04100008	Spezial-Fahrwerksfedern (ca. 7 cm tiefer) mit TÜV
04100020	Federbeinhülsen tiefergelegt (bis 8 cm) im Tausch
04100022	Frontstabilisator 23 mm*** Eibach
04100023	Heckstabilisator Porsche 16 mm
00S60502	Heckstabilisator mit Edelstahlhaltern
61H10043	Frontstabilisator 23 mm deutsche Produktion bis 7/73
62H10043	Frontstabilisator 23 mm deutsche Produktion ab 8/73
00017005	Lenkungsdämpfer Serie
00026053	Gelenkschutzhülle 1302/03/Automatic (Schräglenker)
00022419	Gelenkwelle komplett mit allen Anbauteilen
13598101	Gleichlaufgelenk mit Gelenkschutzhülle und Anbaumaterial
33419951	Gelenkwelle für Lenkung Zahnstange Repro
34199510	Gelenkwelle für Lenkung Zahnstange Original Qualität
23419831	Manschette für Zahnstangengetriebe
3419849A	Sicherungsblech für Spurstangenköpfe 1303 8/74- (Zahnstangenlenkung)
3407159B	Sturzeinstellschraube 1302 und 1303 5/70-1/80 Lim. und Cabrio

3407159B

Abb. Montage

3415951B

23419831

>> Stoßdämpfer

Stoßdämpfer 1302/03

01200001	1 Satz Bilstein Sporteinstellung
01200002	1 Satz Bilstein (Rallyeeinstellung hinten)
P30-0034	1 Paar Bilstein vorn (Sporteinstellung)
B46-0034	1 Paar Bilstein hinten (Rallyeeinstellung)
B46-0634	1 Paar Bilstein hinten (Sporteinstellung)
********	Spezialstoßdämpfer Bilstein auf Anfrage
01200003	1 Satz Koni rot
01200004	1 Satz Koni gelb
01200005	1 Satz Stoßdämpfer Serie 70-7/73
3412031D	Stoßdämpfer Serie 70-7/73 vorn
3412031B	Stoßdämpfer Serie 8/73-8/74 vorn
3412031D	Stoßdämpfer Serie 8/73-8/74 Gasdruck vorn
3513031N	Stoßdämpfer Serie hinten
3513031N	Stoßdämpfer Serie hinten Gasdruck
3412303A	Anschlaggummi für Stoßdämpfer vorn***
11501191	Anschlaggummi für Hinterachse, alle Modelle VEWIB
11501191	Anschlaggummi für Typ II 8/67-4/79

Stoßdämpfer 12/13/1500

01200007	1 Satz Bilstein (Sporteinstellung)
01200020	1 Satz Bilstein für tiefergelegte Fahrzeuge
B46-0620	1 Paar Bilstein vorn (Sporteinstellung)
B46-0032	1 Paar Bilstein hinten (Sporteinstellung)
B46-0040	1 Paar Bilstein hinten (Rallyeeinstellung)
B46-620S	1 Paar Spezialstoßdämpfer Bilstein für tiefergelegte Vorderachse
********	weitere Spezialstoßdämpfer auf Anfrage

080-13491	Satz Koni rot
01200012	Stoßdämpfer Serie*** hinten
3031DE-G	Stoßdämpfer Serie Gasdruck*** hinten
13013EUS	Stoßdämpfer vorn mit Metall-Hüllrohr komplett
3013EUS-G	Stoßdämpfer vorn mit Metall-Hüllrohr komplett, Gasdruck
1413441S	Anbausatz für Stoßdämpfer vorn
1413425A	Hüllrohr für Stoßdämpfer vorn
3413031D	Stoßdämpfer vorn Std.
3031DE-G	Stoßdämpfer vorn Std. Gasdruck

EXCLUSIVE QUALITÄTS-PRODUKTE · 100% PREMIUM QUALITÄT ★★★

Allgemeine Geschäftsbedingungen <<

Allgemeine Geschäftsbedingungen der Tafel Tuning GmbH & Co. KG
Die vorliegende Version ist gültig ab dem 01.05.2003 bis auf Widerruf.

§ 1 Geltungsbereich

Alle unsere Lieferungen und Leistungen erfolgen ausschließlich auf Grundlage dieser Verkaufs- und Lieferbedingungen. Mit der Bestellung, spätestens mit der Entgegennahme der Waren oder Leistungen gelten diese Bedingungen als angenommen. Hiervon abweichende Bedingungen des Käufers werden, selbst bei Kenntnis, nicht Vertragsbestandteil. Sie werden auch dann nicht rechtswirksam, wenn wir nicht explizit widersprechen. Entgegenstehende oder von unseren Verkaufsbedingungen abweichende Bedingungen des Käufers erkennen wir nur per ausdrücklicher Zustimmung an.

§ 2 Vertrag und Lieferung

Die Bestellung des Kunden ist ein bindendes Angebot. Wir können dieses Angebot nach unserer Wahl innerhalb von 2 Wochen durch Zusendung einer Auftragsbestätigung annehmen oder dadurch, dass dem Kunden innerhalb dieser Frist die bestellte Ware zugesendet wird. Unsere Angebote sind freibleibend. Wir übernehmen keine Gewähr dafür, dass die Waren und Leistungen auch tatsächlich und zu den genannten Preisen lieferbar sein werden, es sei denn, wir haben dies ausdrücklich schriftlich bestätigt.

Wir behalten uns vor, Lieferungen und Leistungen gegenüber den in Prospekten, Zeitschriften, Preislisten, dem Internet oder sonstigen Veröffentlichungen beschriebenen Angaben zu ändern, wenn dies für den Kunden zumutbar ist. Das gilt insbesondere für einen Modellwechsel, Änderung von Aussehen, Maßen, Farbe und Gewicht. Gleiches gilt für Leistungsdaten, bei denen Abweichungen nicht die Eignung zur vorausgesetzten oder gewöhnlichen Verwendung aufheben. Allgemeine Produktbeschreibungen im vorbeschriebenen Sinne in den vorgenannten Medien sind keine Beschaffenheitsgarantien und begründen auch keine Beschaffenheitsvereinbarungen. Eine Beschaffenheitsgarantie bleibt unberührt.

Die Verwendung von Firmenbezeichnungen (z.B. VW, Porsche, Audi, etc.) in Bezug auf unsere Ware dient lediglich der Beschreibung von Verwendungsmöglichkeiten der Ware. Es handelt sich hierbei nicht um Originalteile dieser Hersteller. Unsere Lieferanten stellen uns von der Produzentenhaftung frei, soweit diese dafür verantwortlich sind. Der Vertragsschluss erfolgt unter dem Vorbehalt der richtigen und rechtzeitigen Selbstbelieferung durch unsere Zulieferer, sofern die Nichtlieferung nicht von uns zu vertreten ist. Der Kunde wird über die Nichtverfügbarkeit einer Ware/Leistung innerhalb von drei Werktagen informiert.

Wir sind zu Teillieferungen und Teilleistungen berechtigt. Von uns genannte Liefertermine und Fristen sind annähernd und unverbindlich. Vier Wochen ohne besondere Ankündigung gelten hier als marktüblich. Die Vereinbarung von festen Lieferterminen bedarf der Schriftform. Vereinbarte Lieferfristen und Termine mit Lieferanten sind verbindlich. Bei Überschreitung des Liefertermins ist der Kunde berechtigt, vom Vertrag bzw. von dem noch nicht ausgeführten Teil des Geschäfts zurückzutreten, wenn er zuvor eine angemessene Nachfrist gestellt hat. Alle Schadenersatzansprüche des Käufers wegen verspäteter Lieferung, Nichterfüllung, etc. sind ausdrücklich ausgeschlossen.

Unvorhergesehene Liefer- und Leistungsverzögerungen aufgrund Fällen höherer Gewalt und Ereignissen, die uns die Lieferung wesentlich Erschweren oder unmöglich machen (Betriebsstörungen im eigenen Unternehmen oder im Unternehmen des Vorlieferanten oder Herstellers, Streik, Aussperrung, Transportprobleme, Krieg, usw.), haben wir nicht zu vertreten. Dies gilt auch bei verbindlich vereinbarten Fristen und Terminen. Wir sind berechtigt, die Lieferung um die Dauer der Behinderung zuzüglich einer angemessenen Anlaufzeit hinauszuschieben, oder wegen des noch nicht erfüllten Teils ganz oder teilweise vom Vertrag zurückzutreten.

§ 3 Widerrufsrecht bei Verbraucherverträgen

1. Bei Verträgen mit Verbrauchern als Kunden, die unter ausschließlicher Verwendung von Fernkommunikationsmitteln (z.B. Briefe, Kataloge, Telefonanrufe, Telekopien, e-mails, Rundfunk, Tele- und Mediendienste) geschlossen werden, kann der Kunde seine Bestellung bis spätestens 2 Wochen nach Eingang der Ware widerrufen. Der Widerruf muss keine Begründung enthalten. Er kann in Textform oder durch Rücksendung der Ware erfolgen. Zur Fristwahrung genügt die rechtzeitige Absendung an:
   Tafel Tuning GmbH & CO KG, Wittener Landstraße 34 a, 58313 Herdecke, Telefax: 0 23 30/8 02 69, E-Mail: info@Tafel-Tuning.de
2. Das Widerrufsrecht besteht nicht bei Fernabsatzverträgen zur Lieferung von Waren, die nach Kundenspezifikation angefertigt bzw. aus verschiedenen Komponenten zu einer den Vorstellungen des Kunden entsprechenden Sache zusammengefügt werden oder eindeutig auf die persönlichen Bedürfnisse des Kunden zugeschnitten sind oder die aufgrund ihrer Beschaffenheit nicht für eine Rücksendung geeignet sind; zur Lieferung von Audio- und Videoaufzeichnungen oder von Software, sofern die gelieferten Datenträger vom Kunden entsiegelt worden sind. Wird Software im Internet zur Verfügung gestellt, erlischt das Widerrufsrecht, wenn der Kunde sie durch Herunterladen in Anspruch nimmt; die in Form von Versteigerung im Sinne des § 156 BGB geschlossen werden.
3. Der Kunde ist bei Ausübung des Widerrufsrechts zur Rücksendung der erhaltenen Ware verpflichtet. Die Rücksendung erfolgt auf Gefahr des Kunden. Wir werden dem Kunden einen Retourschein für die kostenfreie Rücksendung der Ware zusenden oder die kostenfreie Abholung der Ware durch unseren Frachtführer veranlassen. Einen entsprechenden Abholwunsch kann der Kunde per Telefon, Fax oder e-mail unter den angegebenen Nummern bzw. Adressen erklären.

   Unfrei erfolgende Rücksendungen können nicht angenommen werden. Bei einem Bestellwert bis zu 40,00 EURO erfolgt die Rücksendung auf Kosten des Kunden, es sei denn, dass die gelieferte Ware nach Art und Menge nicht der Bestellten entspricht.
   Der Kunde hat für eine durch den bestimmungsgemäßen Gebrauch der Ware entstandene Verschlechterung Wertersatz zu leisten, es sei denn, die Verschlechterung ist ausschließlich auf die Prüfung der Ware zurückzuführen. Gezogene Nutzungen hat der Kunde herauszugeben bzw. hierfür Wertersatz zu leisten. Bei Verschlechterung oder Untergang der Ware infolge von einfacher Fahrlässigkeit oder Zufall hat der Kunde Wertersatz zu leisten.

§ 4 Lieferung

1. Der Kunde ist verpflichtet, den bestellten Liefergegenstand anzunehmen. Geschieht dies vorsätzlich oder grob fahrlässig nicht innerhalb von 14 Tagen ab Zugang der Bereitstellungsanzeige, so sind wir nach Setzung einer Nachfrist von weiteren 14 Tagen berechtigt, vom Vertrag zurückzutreten, oder Schadenersatz wegen Nichterfüllung zu fordern. Einer Nachfrist bedarf es nicht, wenn der Kunde die Annahme ernsthaft, oder endgültig verweigert, oder offenkundig innerhalb dieser Zeit nicht zur Zahlung des Kaufpreises in der Lage ist.
2. Der Versand erfolgt in allen Fällen zu Lasten und auf Kosten und Gefahr des Kunden. Die Gefahr geht spätestens mit der Absendung der Ware, bzw. deren Übergabe an den Frachtführer auf den Kunden über, insbesondere wenn dieser Unternehmer ist.
   Unternehmer im Sinne dieser Geschäftsbedingungen sind natürliche oder juristische Personen oder rechtsfähige Personengesellschaften, mit denen in Geschäftsbeziehungen getreten wird, die in Ausübung einer gewerblichen oder selbständigen beruflichen Tätigkeit handeln.
   Dies gilt auch gegenüber Verbrauchern. Erklärt der Kunde, er werde den Liefergegenstand nicht annehmen, geht die Gefahr des zufälligen Untergangs oder Verschlechterung im Zeitpunkt der Verweigerung auf den Kunden über. Wird der Versand ohne unser Verschulden verzögert, so lagert die Ware auf Kosten und Gefahr des Kunden. In diesem Falle steht unsere Anzeige der Versandbereitschaft dem Versand gleich. Der Versand erfolgt nach unserem Ermessen mit preiswertester Versandart. Versandvorschriften des Kunden werden, sofern möglich, berücksichtigt. Dadurch bedingte Mehrkosten gehen zu Lasten des Kunden. Eine Versicherung gegen Transportschaden wird nur auf Wunsch des Kunden in seinem Namen und auf seine Rechnung abgeschlossen.
3. Umtausch und Rücknahme finden mit Ausnahme von Gewährleistungs-fällen und Fernabsatzverträgen nicht statt. Ein im Einzelfall vereinbarter Umtauschvorbehalt muss von uns schriftlich bestätigt werden. Elektrische und elektronische Teile sowie Sonderbestellungen, Bücher, Software und gebrauchte Teile sind vom Umtausch grundsätzlich ausgeschlossen.
4. Rücksendungen außerhalb von Fernabsatzverträgen erfolgen grundsätzlich auf Gefahr des Kunden und frei Haus an unsere Geschäftsadresse. Eventuell noch anfallende Kosten für Rücksendungen werden dem Kunden von uns berechnet. Bei ersatzlosen Rücksendungen behalten wir uns den Abzug einer Wiedereinlagerungspauschale von 20 % des Verkaufspreises vor. Bei unberechtigtem Rücktritt von einem erteilten Auftrag können wir, unbeschadet der Möglichkeit einen höheren tatsächlichen Schaden geltend zu machen, 20 % des Verkaufspreises für die durch die Bearbeitung des Auftrages entstandenen Kosten und für entgangenen Gewinn verlangen.
5. Transport- und alle sonstigen Verpackungen werden Eigentum des Käufers. Der Käufer ist verpflichtet, für eine Entsorgung der Verpackung auf eigene Kosten zu sorgen.

§ 5 Preise und Bezahlung

1. Es gelten unsere am Tage der Auslieferung gültigen Preise gemäß Preisliste in EURO, zzgl. Mehrwertsteuer in der jeweiligen gesetzlichen Höhe, sowie Verpackungs- und Versandkosten.
2. Preisänderungen sind zulässig, wenn zwischen Vertragsabschluss und vereinbartem Liefertermin mehr als vier Monate liegen, bei Unternehmern mehr als sechs Wochen. Preisänderungen sind ebenfalls zulässig, wenn nach Abschluss des Vertrages erhebliche Kostenerhöhungen bei uns eintreten, z.B. durch Preiserhöhungen seitens des Lieferanten, Erhöhung der Löhne oder Materialkosten oder Wechselkursschwankungen. An individuelle kundenspezifische Angebote halten wir uns 30 Kalendertage gebunden.
3. Der Kaufpreis und die Entgelte für Nebenleistungen sind bei Übergabe des Liefergegenstandes sofort und ohne Abzug fällig, sofern nichts anderes schriftlich vereinbart wurde. Der Rechnungsbetrag wird in bar, durch Vorkasse, Lastschrift, Nachnahme, Kreditkarte etc. erhoben.

§ 6 Eigentumsvorbehalt

1. Wir behalten uns das Eigentum an der Ware bis zur vollständigen Zahlung des Kaufpreises einschließlich Mehrwertsteuer, vom Kunden zu zahlender Kosten, Nebenforderungen und Verzugszinsen vor.
2. Bei Zahlungsverzug sind, vorbehaltlich der Geltendmachung weiterer Schadenersatzansprüche, Verzugszinsen in Höhe von 5% (im kaufmännischen Verkehr 8%) über dem Basiszinssatz fällig. Sie sind höher anzusetzen, wenn wir eine Belastung mit einem höheren Zinssatz nachweisen.
3. Wir sind berechtigt, trotz anders lautender Bestimmungen des Kunden, Zahlungen zunächst auf dessen ältere Schulden anzurechnen. Sind bereits Kosten und Zinsen durch Verzug entstanden, sind wir berechtigt, die Zahlung zunächst auf Kosten, dann auf die Zinsen und zuletzt auf die Hauptleistungen anzurechnen. Von uns nicht schriftlich anerkannte oder rechtskräftig festgestellte Gegenansprüche berechtigen den Käufer weder zur Aufrechnung noch zur Zurückhaltung der Zahlung.
4. Sofern von vorstehenden Zahlungsbedingungen ohne rechtfertigenden Grund abgewichen wird, können wir jederzeit wahlweise Lieferung Zug um Zug gegen Barzahlung, Vorleistung oder Sicherheitsleistung verlangen.
5. Im kaufmännischen Verkehr behalten wir uns das Eigentum an der Ware bis zum Eingang aller Zahlungen aus der Geschäftsverbindung mit dem Kunden vor. Der Eigentumsvorbehalt erstreckt sich dann auch auf den anerkannten Saldo, soweit wir Forderungen gegenüber dem Kunden in laufende Rechnung buchen (Kontokorrent-Vorbehalt). Der Kunde ist im kaufmännischen Verkehr berechtigt, die Ware im ordentlichen Geschäftsgang weiter zu verkaufen. Er tritt uns jedoch bereits jetzt alle Forderungen in Höhe des Rechnungsendbetrages (einschließlich Mehrwertsteuer) ab, die ihm aus der Weiterveräußerung gegen seine Abnehmer oder Dritte erwachsen und zwar unabhängig davon, ob die Ware ohne oder nach Verbindung mit anderen beweglichen Sachen weiter verkauft worden ist. Zur Einziehung dieser Forderung ist der Kunde auch noch nach deren Abtretung ermächtigt. Unsere Befugnis, die Forderung selbst einzuziehen, bleibt hiervon unberührt; jedoch verpflichten wir uns, die Forderung nicht einzuziehen, solange der Kunde seinen Zahlungsverpflichtungen ordnungsgemäß nachkommt und nicht in Zahlungsverzug ist. Gerät der Kunde in Zahlungsverzug, können wir verlangen, dass der Kunde uns die abgetretenen Forderungen und deren Schuldner bekannt gibt, alle zum Einzug erforderlichen Angaben macht, die dazugehörigen Unterlagen aushändigt und die Abtretung offen legt. Unsere Befugnis, die Abtretung offen zulegen, bleibt hiervon unberührt.

§ 7 Gewährleistung

1. Ist die gelieferte Ware mangelhaft, kann der Kunde zunächst als Nacherfüllung nach seiner Wahl die Beseitigung des Mangels oder die Belieferung einer mangelfreien Sache verlangen. Wir tragen die zum Zwecke der Nacherfüllung erforderlichen Aufwendungen, insbesondere Transport-, Wege-, Arbeits- und Materialkosten. Die vom Kunden zunächst gewählte Art der Nacherfüllung können wir insbesondere verweigern, wenn sie nur mit unverhältnismäßigen Kosten möglich ist. Dabei sind insbesondere der Wert der Sache in mangelfreiem Zustand, die Bedeutung des Mangels und die Frage zur berücksichtigen, ob auf die andere Art der Nacherfüllung ohne erhebliche Nachteile für den Kunden zurückgegriffen werden könnte. Der Anspruch des Kunden beschränkt sich in diesem Falle auf die andere Art der Nacherfüllung; unser Recht, auch diese unter den Voraussetzungen, die zur Ablehnung der zuerst gewählten Art der Nacherfüllung berechtigten, zu verweigern, bleibt unberührt. Liefern wir dem Kunden zum Zwecke der Nacherfüllung eine mangelfreie Sache, hat der Kunde die ursprünglich gelieferte Sache unverzüglich auf unsere Kosten zurückzugewähren, spätestens jedoch binnen einer Woche. Tauschen wir zum Zwecke der Nachbesserung Teile aus, werden die ersetzten Teile unser Eigentum.
   Verweigern wir berechtigt Nacherfüllung oder ist die dem Kunden zustehende Art der Nacherfüllung fehlgeschlagen oder uns unmöglich oder dem Kunden unzumutbar, kann der Kunde von dem Vertrag zurücktreten oder den Kaufpreis mindern; eine Nachbesserung gilt nach dem erfolglosen zweiten Versuch als fehlgeschlagen. Wir haften nicht für Schäden, die nicht an der gelieferten Ware selbst entstanden sind, für etwaig entgangenen Gewinn oder sonstige Vermögensschäden des Kunden.
2. Bei leicht fahrlässigen Pflichtverletzungen beschränkt sich unsere Haftung auf den nach der Art der Ware vorhersehbaren, vertragstypischen, unmittelbaren Durchschnittsschaden. Dies gilt auch bei leicht fahrlässigen Pflichtverletzungen unserer gesetzlichen Vertreter oder Erfüllungsgehilfen. Gegenüber Unternehmern haften wir bei leicht fahrlässiger Verletzung unwesentlicher Vertragspflichten nicht. Vorstehende Haftungsbeschränkungen betreffen nicht Ansprüche des Kunden aus Produkthaftung sowie uns zurechenbaren Körper- und Gesundheitsschäden oder bei Verlust des Lebens des Kunden. Schadenersatzansprüche von Kunden wegen eines Mangels verjähren nach einem Jahr ab Ablieferung der Ware. Dies gilt nicht, wenn uns Arglist vorwerfbar ist.
3. Weitergehende Ansprüche, gleich aus welchen Rechtsgründen, sind ausgeschlossen. Insbesondere haften wir nicht für Schäden, die nicht am Lieferungsgegenstand selbst entstanden sind, für entgangenen Gewinn, Erstattung von Arbeitslöhnen, Verzugsstrafen oder sonstige Vermögensschäden des Kunden sowie für Schadenersatzansprüche aus Unmöglichkeit der Leistung, Verzug, positiver Forderungsverletzung, Verschulden bei Vertragsschluss und unerlaubter Handlung. Die Haftungsfreisetzung gilt nicht, soweit die Schadenursache auf Vorsatz oder grober Fahrlässigkeit beruht. Der Kunde hat in diesen Fällen unter Ausschluss aller anderen Ansprüche ein Rücktrittsrecht.
4. Im Kaufmännischen Verkehr gilt als Beschaffenheit der Ware grundsätzlich nur die Produktbeschreibung des Herstellers als vereinbart.
5. Sofern dem Kunden die Ware mit einer Montageanleitung geliefert wird und diese mangelhaft ist, sind wir lediglich zur Lieferung einer mangelfreien Montageanleitung verpflichtet und dies auch nur dann, wenn der Mangel der Montageanleitung der ordnungsgemäßen Montage entgegensteht und soweit tatsächlich eine Montageanleitung verfügbar ist.
6. Garantien im Rechtssinne enthält der Kunde durch uns nicht. Herstellergarantien bleiben hiervon unberührt.
7. Wir haften nicht für Schäden/Folgeschäden die dadurch entstehen, dass der Käufer ohne Vorhandensein des notwendigen technischen Fachwissens, der erforderlichen Installationskenntnisse und Erfahrungen oder falscher Teileidentifikation verschuldet.
8. Dem Käufer obliegt vor der Verwendung der gelieferten Ware eine Prüfpflicht dahingehend, ob die gelieferten Teile für den Einbau und die bezweckte Verwendung geeignet sind. Abgesehen von Vorsatz und grober Fahrlässigkeit lehnen wir jegliche Haftung ab bezüglich unserer technischen Daten, Montageanleitungen und Ersatzteilidentifikationen.
9. Diese Haftungsfreistellung gilt nicht für Schäden aus der Verletzung des Lebens, des Körpers oder der Gesundheit, die auf einer vorsätzlichen oder fahrlässigen Pflichtverletzung von uns oder eines unserer gesetzlichen Vertreter oder Erfüllungsgehilfen beruhen. Die Haftungsfreistellung gilt ferner nicht für sonstige Schäden, die auf einer vorsätzlichen oder grob fahrlässigen Pflichtverletzung von uns, eines gesetzlichen Vertreters oder Erfüllungsgehilfen beruhen; wir haben zu beweisen, dass die Schadenursache nicht auf Vorsatz oder grober Fahrlässigkeit beruht. Ebenso gilt die Haftungsfreizeichnung nicht, wenn wir schuldhaft eine sogenannte "Kardinalpflicht" oder eine vertragswesentliche Pflicht verletzen.
10. Offensichtliche Mängel müssen binnen 10 Tagen nach Ablieferung der Ware angezeigt werden. Im kaufmännischen Verkehr müssen Mängelrügen umgehend erfolgen. Fristgemäße Absendung der Mängelanzeige ist ausreichend. Verspätete Rügen können wir nicht mehr akzeptieren.
11. Die vorbeschriebenen Mängelansprüche verjähren in 2 Jahren nach Ablieferung der Kaufsache. Bei gebrauchten Sachen verjähren die Mängelansprüche in 1 Jahr.
12. Um eine möglichst rasche Bearbeitung der Mängelansprüche zu gewährleisten, sollte der Kunde die entsprechende Ware mit einer möglichst genauen Fehlerbeschreibung, einer Kopie der Rechnung und in der Originalverpackung einsenden. Bei nicht ordnungsgemäß erfolgter Versandverpackung haben wir Anspruch auf Ersatz entstehender Schäden; als Versandverpackung darf nicht lediglich die Originalverpackung verwendet werden. Mängelansprüche des Kunden bleiben auch bei Nichteinhaltung dieser Klausel erhalten. Ohne die Mitwirkung des Kunden kann sich jedoch die Abwicklung der Mängelansprüche erheblich verzögern.
13. Vor Rücksendung einer bemängelten Ware mit Datenspeichern hat der Kunde auf eigene Kosten eine Datensicherung vorzunehmen. Eine Haftung für Datenverluste kann nicht übernommen werden.

§ 8 Einsatz im Motorsport / im öffentlichen Straßenverkehr

1. Der Kunde hat sich vor Vertragsschluss über die zulassungsrechtlichen Bestimmungen zu informieren. Bei der Verwendung unserer Waren in oder an Fahrzeugen, die im öffentlichen Straßenverkehr zugelassen sind, hat der Kunde dafür Sorge zu tragen, dass alle Änderungen und Umrüstungen gemäß der nationalen gesetzlichen Bestimmungen behördlich abgenommen und gegebenenfalls in die Fahrzeugpapiere eingetragen werden.
2. Einige der von uns vertriebenen Artikel sind nicht für den Straßenverkehr in der Bundesrepublik Deutschland zugelassen. Sie können bei Betrieb innerhalb des Geltungsbereichs der StVO/StVZO zum Erlöschen der Betriebserlaubnis führen. Montage und Betrieb erfolgen daher auf eigene Gefahr. Für gesetzwidriges Verhalten des Kunden kann von uns keine Haftung übernommen werden. Aufgrund fehlender Zulassung zum Straßenverkehr können keine Teile zurückgenommen werden.
3. Eine Gewährleistung für im Motorsport eingesetzte Motoren und Teile wird nicht übernommen.

§ 9 Schlussbestimmungen

1. Die vorliegenden AGB und die Verträge, die aufgrund dieser AGB geschlossen werden, unterliegen dem Recht der Bundesrepublik Deutschland. Die Anwendbarkeit des Wiener UN Übereinkommens vom 11.04.1980 über Verträge über den internationalen Warenverkauf (UN – Kaufrecht) ist ausgeschlossen.
2. Gerichtsstand und Erfüllungsort für Streitigkeiten aus diesem Vertrag ist der Sitz der Tafel Tuning GmbH & CO. KG. Vorbehalten bleiben Art. 13 bis 15 des Übereinkommens über die gerichtliche Zuständigkeit und die Vollstreckung gerichtlicher Entscheidungen in Zivil- und Handelssachen vom 16. September 1988 (Zuständigkeit für Verbrauchersachen).
3. Hat der Kunde keinen allgemeinen Gerichtsstand im Inland oder verliert er nach Vertragsabschluss einen Wohnsitz oder gewöhnlichen Aufenthaltsort aus dem Geltungsbereich der Bundesrepublik Deutschland, ist unser Geschäftssitz in Herdecke Gerichtsstand. Dies gilt auch, falls Wohnsitz oder gewöhnlicher Aufenthalt im Zeitpunkt der Klageerhebung nicht bekannt sind.
5. Wir behalten uns für jedes Website-Designelement, jeden Text, alle Graphiken und Fotos alle Rechte vor. Das Kopieren oder die Reproduktion, inkl. des Ausdrucks auf Papier, der gesamten Website bzw. von Teilen dieser Website werden nur zum Zweck gestattet, eine Bestellung bei uns aufzugeben oder zum Zweck, diese Website als Einkaufsressource zu verwenden. Der Name „Tafel Tuning GmbH & CO. KG", alle Seitenkopfzeilen bzw. Navigationsleisten, Graphiken und Schaltflächensymbole sind eingetragene Warenzeichen, Handelsmarken oder Schutzmarken von uns. Alle anderen auf dieser Website zitierten Warenzeichen, Produkte- oder Firmennamen bzw. Logos sind das Alleineigentum der jeweiligen Besitzer. An Abbildungen, Zeichnungen, Kalkulationen und sonstigen Unterlagen behalten wir uns Eigentums- und Urheberrechte vor. Vor ihrer Weitergabe an Dritte bedarf der Käufer unserer ausdrücklichen, schriftlichen Zustimmung.
   Sollte eine Bestimmung in diesen Geschäftsbedingungen oder eine Bestimmung im Rahmen sonstiger Vereinbarungen unwirksam sein oder werden, so wird hiervon die Wirksamkeit aller sonstigen Vereinbarungen oder Bestimmungen nicht berührt. An Stelle der unwirksamen Bestimmungen soll eine angemessene Regelung gelten, die im Rahmen der gesetzlich zulässigen Möglichkeiten der unwirksamen Klausel in ihrer Wirkung wirtschaftlich am nächsten kommt.

>> Allgemeine Gschäftsbedingungen