Die Tafel-Bremse <<

Optimierung der Fahrsicherheit.

Der Käfer ist bereits ab Werk mit einer sehr sicheren Bremsanlage ausgestattet. Dennoch bietet eine individuelle Optimierung eine deutliche Verbesserung der Fahrsicherheit.

SICHERHEIT MIT HIGHLIGHTS

Das Lochen der Bremsscheiben bewirkt eine spürbare Verbesserung der Bremseigenschaften: Die so vergrößerte Oberfläche vermindert beim Bremsen Temperaturanstieg und Fading. Zudem wird Abrieb besser abgeführt, so dass der Bremsverschleiß um bis zu 40% sinkt. Unser mechanischer Bremskraftverstärker steigert zudem Bedienkomfort und Sicherheit gleichermaßen. Die erforderliche Pedalkraft wird bei identischer Bremsleistung um 30% verringert. Des Weiteren arbeitet der Bremskraftverstärker progressiv d.h. mit zunehmendem Pedalweg vergrößert sich seine Wirkung: Die Bremsleistung lässt sich besser dosieren. Der Bremskraftverstärker ist mit jeder Bremsanlage kombinierbar. Beide Maßnahmen steigern neben der passiven auch die aktive Sicherheit.

FÜR ALLE ANFORDERUNGEN: DIE BREMSENKITS

Sorgfältig abgestimmte Einzelkomponenten, bewährt im Alltags- und Renneinsatz, TÜV-Geprüft: Die Tafel Bremsen-Kits machen Ihren Wagen mit Sicherheit noch individueller. Für Motorleistungen bis 74 kw (100 PS) verwenden bzw modifizieren wir dabei Serienkomponenten aus dem VW-Teile Programm (Kit 1). Oberhalb dieser Grenze ist hingegen eine grundlegende Verbesserung der Bremsanlage mit Spezialteilen erforderlich (Kits 2 und 3).

Die Bremsanlagen können bei serienmäßigen vorderen Scheibenbremsen bzw. entsprechend geeigneten Achsschenkeln eingesetzt werden. Für Fahrzeuge mit Trommelbremsen bieten wir Umrüst-Kits an (s. Liste). Dabei ist bei Selbstmontage eine grundlegende Regel zu beachten: Die Ausgewogenheit zwischen Vorder- und Hinterachse. Andernfalls kann die angestrebte Verbesserung sich in ihr Gegenteil verkehren und die Verkehrssicherheit des Fahrzeuges beeinträchtigen.

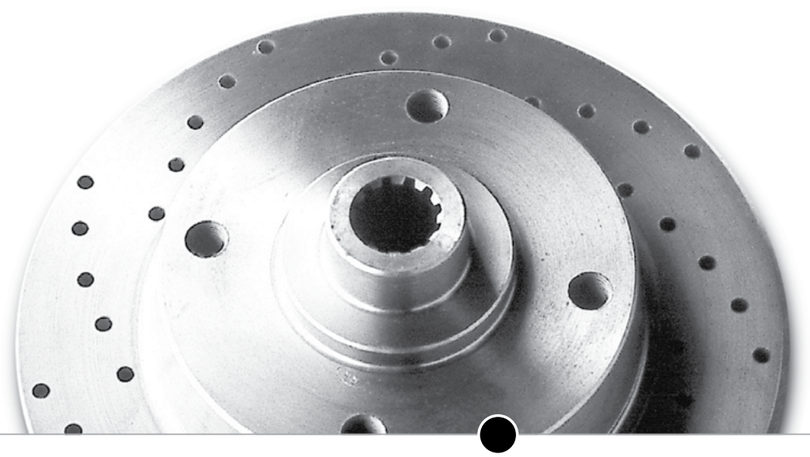

BREMSEN-UMRÜSTKIT I

leicht modifizierte Serienbremse für Motorleistungen bis 74 kw (100 PS)

Vorteile
- verbesserte Dosierbarkeit
- geringere Fadingneigung
- verbessertes Ansprechverhalten bei Nässe
- höhere Lebensdauer von Bremsscheiben und Belägen

Lieferumfang
- Bremsscheiben gelocht
- Radlagersatz vorn
- Bremssättel Typ III mit Belägen
- Radbremszylinder hinten 19 mm Porsche

Komplettpreis auf Anfrage

5-Loch/130 mm, enthält zusätzlich
2 Bremstrommeln 5-Loch/130 mm
und 20 Spezial-Radschrauben

Weitere Lochkreise auf Anfrage.

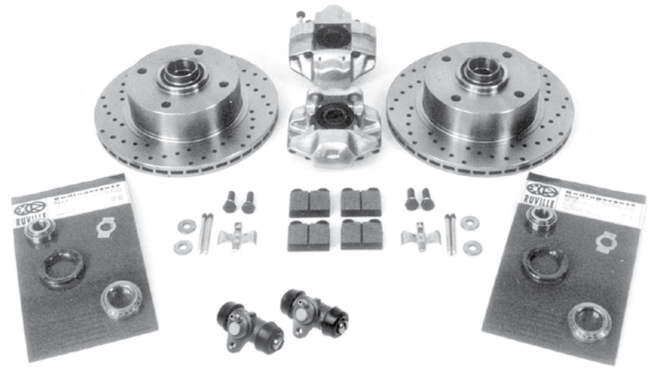

BREMSEN-UMRÜSTKIT II

Bremsanlage mit innenbelüfteten Bremsscheiben vorn

Vorteile gegenüber Bremsen-Umrüst-Kit I
- TÜV-Freigabe bis 100 kw (136 PS)
- weiter verringerte Fadingneigung

Lieferumfang
- Bremsscheiben innenbelüftet vorn
- Bremssättel für innenbelüftete Bremsscheiben inclusive Belägen
- Radlagersatz vorn
- Schrauben und Kleinteile
- Radbremszylinder hinten 19 mm Porsche

Komplettpreis auf Anfrage

5-Loch/130 mm, enthält zusätzlich
2 Bremstrommeln 5-Loch/130 mm
und 20 Spezial-Radschrauben auf Anfrage

Weitere Lochkreise auf Anfrage.

>> Bremsen-Umrüst-Kit III

BREMSEN-UMRÜSTKIT III

Bremsanlage mit innenbelüfteten, gelochten Bremsscheiben vorn und gelochten Bemsscheiben hinten, genügt höchsten Ansprüchen

Vorteile
- TÜV-Zulassung für Motorleistung bis 147 kw (200 PS)
- sehr hohe Sicherheitsreserven
- hoher Bedienkomfort (gute Dosierbarkeit, sehr gutes Ansprechverhalten)
- auch für Wettbewerbseinsatz geeignet

Lieferumfang
- Bremsscheibe innenbelüftet, gelocht vorn
- Radlagersatz vorn
- Bremssättel für innenbelüftete Bremsscheiben inklusive Belägen
- Bremsscheiben hinten gelocht
- Trägerplatte für Bremssattel hinten, Alu geschmiedet
- Bremssättel für Scheibenbremse hinten
- 2 Bremsleitungen hinten
- 1 Bremskraftverstärker mechanisch
- alle für den Einbau erforderlichen Befestigungsmaterialien und Dichtungen

Komplettpreis auf Anfrage

Aufpreis für Lochkreis auf Anfrage:
Porsche 5-Loch/130 mm
oder VW 4-Loch/100 mm

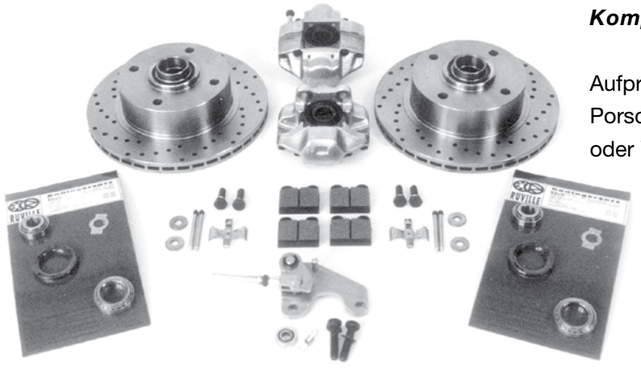

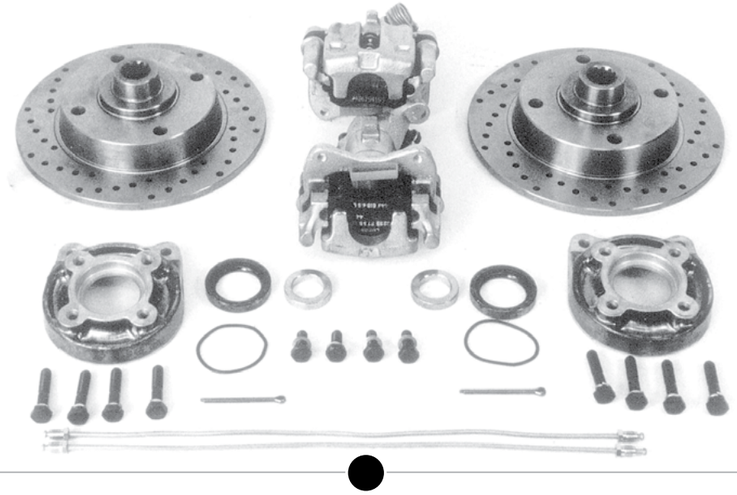

Bremsen-Umrüst-Kit IV <<

BREMSEN-UMRÜSTKIT IV

Mit dieser Bremsanlage verbessert sich für den sportlich ambitionierten Käferfahrer im Vergleich zur sonst verbauten herkömmlichen 4-Scheibenbremsanlage noch einmal die Verzögerungseigenschaften des Fahrzeuges. Besonders hervorzuheben ist das sehr feinfühlige Ansprechverhalten bei gleichzeitig gesteigerter Standfestigkeit der Bremsanlage. Das exakt definierte Ansprechverhalten macht sich vor allem beim „Einbremsen“ in Kurven bemerkbar, wenn es ganz besonders auf eine feine Dosierung der Bremswirkung ankommt. Auch heikle Streckenabschnitte lassen sich so souverän bewältigen.

Die Vierkolben-Festsattelbremsanlage für Fahrzeuge mit Längslenkervorderachse bietet die Möglichkeit 15“ Felgen zu montieren. An der Hinterachse kommt unsere Scheiben-bremsanlage mit gelochten Scheiben zum Einsatz. Eine Eintragung in die Fahrzeugpapiere ist durch eine TÜV-Einzelabnahme bei uns im Hause möglich. Die Umarbeitung Ihrer Scheibenbremsachsschenkel und die Justierung des Porsche-Bremssattels ist im Lieferumfang enthalten.

Lieferumfang
- Bremsscheibe innenbelüftet, gelocht vorn Lochkreis 4/130, 5/130 und Sonderlochkreise
- Radlagersatz vorn
- Vierkolben-Festsättel “Monoblock” von Porsche
- Bremssatteladapter inklusive Schrauben Umarbeitung der Scheibenbremsachsschenkel und Justierung des Porsche-Bremssattels
- “Stahlflex” Bremsschläuche vorne und hinten
- Bremsscheiben hinten gelocht
- Trägerplatte für Bremssattel hinten, Alu geschmiedet
- Bremssättel für Scheibenbremse hinten
- 2 Bremsleitungen hinten
- alle für den Einbau erforderlichen Befestigungsmaterialien und Dichtungen

Komplettpreis auf Anfrage

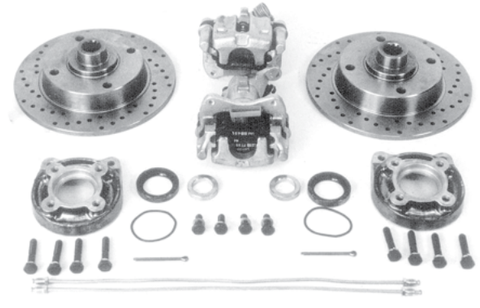

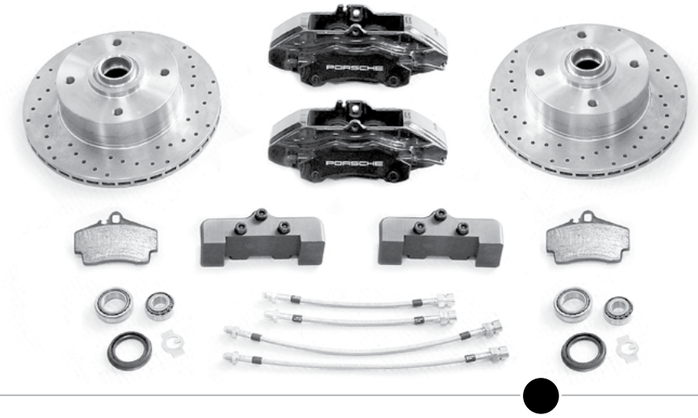

>> Bremsscheibe & Bremstrommel

0030601

1615301B

10600021

10600024

10600047

00007649

00007646

3405615A

Bremsscheibe / Bremstrommel

10600033	Bremsscheibe vorn ab 8/66 LK 4/100
00306001	Bremsscheiben Paar (alle Modelle) ab 8/66 LK 4/130
01100002	Bremsscheiben Paar gelocht ab 8/66 LK 4/130
10600024	Bremsscheibe hinten gelocht LK 4/130
1615301B	Bremsscheibe vorn Typ II 8/72-4/79
10600021	Bremsscheibe vorn ab 8/66 LK 5/130, Umrüstung auf Por.-Felge
10600047	Bremstrommel vorn 12/1300 ab 8/66 LK 5/130 zur Umrüstung auf Porsche-Felge
10600022	Bremstrommel hinten ab 8/67 LK 5/130, Umrüstung auf Por.-Felge
00S10635	Bremsscheiben+Trommeln, Satz LK 5/130 zur Umrüstung auf Porsche-Felge
10600032	Bremstrommel hinten ab 8/67 LK 4/100
00195600	Bremstrommeln Paar hinten ab 67
00007646	Bremstrommeln Paar hinten (5-Loch) bis 67
00007649	Bremstrommeln Paar vorn (12/1300) ab 67
00007650	Bremstrommeln Paar vorn (5-Loch) 65-67
3405615A	Bremstrommeln Paar vorn 8/57-7/65
00007648	Bremstrommeln Paar vorn (1302/03)
00S10635	Bremsscheiben/Trommeln Satz für 5-Loch/LK 130 Porsche Felgen
0007111A	Bremsscheiben/Trommeln Satz für 100 mm Lochkreis (Golf-Felge)
13407165	Abdeckblech für Bremsscheibe 1302/03
13405595	Abdeckblech für Bremsscheibe 15/1600
13407165	Abdeckblech für Bremsscheibe 15/1600 Edelstahl
N0102262	Schraube für Abdeckblech Bremsscheibe M7x12
13609439	Bremsträgerblech ab 8/67 hinten alle Modelle, rechts
13609440	Bremsträgerblech ab 8/67 hinten alle Modelle, links
3609205A	Einstellmutter für Bremsbacken
31609209	Einstellschraube für Bremsbacken
13609163	Verschlußstopfen für Bremsträgerblech ab 8/66
1611477A	Entlüfterventil Trommelbremse

Bremssattel

00S10690	Bremssättel Satz TRW/Varga komplett mit Belägen (Paar)
42301002	Bremssättel Satz (Typ III) komplett mit Belägen
3615107/8	Bremssattel Typ 1 kpl. mit Belägen Repro
0RKS4010	Reparatursatz für Bremssattel ATE Typ 1
1698471C	Reparatursatz für Bremssattel Typ II 8/70-7/72
0RKS4205	Reparatursatz für Bremssattel Typ III -8/71
11615231	Verdrehsicherung für Bremsattel Typ III links

Bremssattel & Bremsbacken <<

Bremsbeläge

1698051R	Bremsbeläge 30mm Satz zum Nieten alle Modelle bis 8/67 hinten
3698151V	Bremsbeläge für Varga Bremssattel
00020009	Bremsbeläge vorn für ATE Bremssattel 2-Loch PAGID
00020296	Bremsbeläge vorn für GIRLING Bremssattel
1698151B	Bremsbeläge vorn für GIRLING Bremssattel PAGID
00021035	Bremsbeläge vorn Typ 3 8/71-, Typ 4 -7/72
00090091	Befestigungssatz für Bremsbeläge ATE 2-Loch
00106905	Befestigungssatz für Bremsbeläge ATE 1-Loch
1698455C	Befestigungssatz für Bremsbeläge GIRLING Baujahr 72 bis 79
60-0125.0	Befestigungssatz für Bremsbeläge innenbelüftete Bremsanlage

01003000

Bremsbacken

000FSB11	Bremsbacken Typ I 40 mm ab 68 Satz
1609237C	Bremsbacken 40mm Satz ab 8/67 hinten alle Modelle 12/13/1500 ab 8/64 vorn ATE
3609537B	Bremsbacken hinten 30mm 8/57 bis 7/64 4er Satz
1698537C	Bremsbacken hinten 30mm 8/64 bis 7/67 4er Satz
1698537E	Bremsbacken vorn 1302 und 1303
3609237D	Bremsbacken vorne 08/57 bis 07/64 4er Satz
11698537	Bremsbacken vorne und hinten 30mm BJ 54 bis 10/57 4er Satz
00090005	Befestigungssatz für Bremsbacken hinten alle Modelle ab 8/67
1698999A	Befestigungssatz für Bremsbacken vorn 12/1300
1609185A	Blattfeder für Einstellmutter Bremsbacke
3609631A	Druckstange für Handbremse (zwschen den Bremsbacken)
3609205A	Einstellmutter für Bremsbacken
31609209	Einstellschraube für Bremsbacken
1611477A	Entlüfterventil Trommelbremse
1609579B	Spannstift für Bremsbacke 40mm

3609631A

42301002

3615107/8

00020296

00090091

13609163

31609209

1611477A

>> Hauptbremszylinder

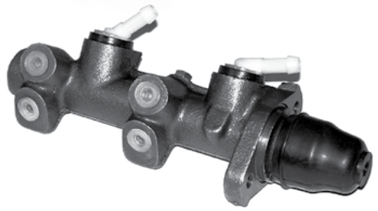

13611015

10H10005

H1770850

H1971590

Hauptbremszylinder

01971590	Hauptbremszylinder (Einkreis) 54-64 19 mm
01770850	Hauptbremszylinder (Einkreis) 64-69 17 mm
11611015	Hauptbremszylinder (Zweikreis) ab 68 12/13/1500
3611015K	Hauptbremszylinder 12/13/1500 VEWIB
13611015	Hauptbremszylinder 1302/03
611015BG	Hauptbremszylinder 1302/03 VEWIB mit einem 2-poligen Bremslichtschalter
3611015B	Hauptbremszylinder 1302/03 VEWIB mit zwei Bremslichtschaltern
11611015	Hauptbremszylinder 2-Kreis 19mm für VW 1200, 1300, 1500 und 1600i mit Scheiben- oder Trommelbremse
611017BC	Hauptbremszylinder 2-Kreis ATE für VW 1200, 1300, 1500 Rechtslenker mit Scheiben- oder Trommelbremse
3611017K	Hauptbremszylinder 2-Kreis VEWIB für VW 1200, 1300 1500 und 1600i mit Scheiben- oder Trommelbremse
19922210	Hauptbremszylinder Typ III (Zweikreis) VEWIB
3611023B	Hauptbremszylinder Einkreis Bj 64-69 17mm ATE

Bremslichtschalter

03945515	Bremslichtschalter 2-polig
3945515G	Bremslichtschalter 3-polig
3611153C	Winkelrohr für Hauptbremszylinder 2-Kreis
13611153	Winkelrohr für Hauptbremszylinder 1-Kreis
13611817	Dichtungsstopfen für Zulauf Einkreis-Hauptbremszylinder 54-67
3611195B	Kappe für Hauptbremszylinder alle Modelle
33698810	Nachlaufrohre zum Hauptbremszylinder 2er Satz 1302/03
13698810	Nachlaufrohre zum Hauptbremszylinder 4er Satz Typ 11
11945521	Gummitülle für Bremslichtschalter 2-polig
39455211	Gummitülle für Bremslichtschalter 3-polig

Hauptbrems-zylinder für alle Modelle

LIEFERBAR

Baujahr & Modell angeben!

3611153C

13611817

11945521

3945515H

3945515G

Radbremszylinder <<

Radbremszylinder

0R1705A1	Radbremszylinder hinten 1954-7/57 VEWIB
3611055C	Radbremszylinder hinten 8/57-7/64
0 R1908F1	Radbremszylinder hinten 8/64-7/67 19 mm
13611053	Radbremszylinder hinten 8/67- 17mm für alle Modelle mit 40mm Bremsbacken hinten11,00
3611053B	Radbremszylinder hinten 8/67- 17mm ATE für alle Modelle mit 40mm Bremsbacken hinten
13611053	Radbremszylinder hinten Käfer 9/52-9/57
R19041A1	Radbremszylinder hinten PORSCHE 19 mm
1611047C	Radbremszylinder hinten Typ II 5/60-8/71
1611047C	Radbremszylinder hinten Typ II 5/60-8/71 ATE
R22030B1	Radbremszylinder hinten Typ III
0R2293F1	Radbremszylinder vorn 12/1300
31611057	Radbremszylinder vorn 12/1300 8/64- ATE
0R2393A1	Radbremszylinder vorn 1302/03
0R2293A1	Radbremszylinder vorn 8/57 bis 7/64
13611055	Radbremszylinder vorn Bj. 47-9/57
0R1907A1	Radbremszylinder vorn für Ovali 54-7/57 ATE
1611069C	Radbremszylinder vorn Typ II 8/63-7/70 links ATE
1611070C	Radbremszylinder vorn Typ II 8/63-7/70 rechts

131611055

131611057

251611047

Radbrems-zylinder für alle Modelle

LIEFERBAR

Baujahr & Modell angeben!

477611055e

113611053

113611053b

113611055

113611067

>> Handbremse & Anlage

Handbremsseil

3609721L	Handbremsseil 8/64 - 7/67
3609721M	Handbremsseil 8/67 - 7/71 (Pendelachse)
3609721J	Handbremsseil 8/67-7/72 Schräglenker Hinterachse
72701012	Handbremsseil ab 8/72 alle Modelle
11711349	Nachstellmutter für Handbremsseil vorn
3609613A	Hebel für Handbremsseil in der Bremstrommel links
3609614A	Hebel für Handbremsseil in der Bremstrommel rechts
13609625	Klammer für Druckstange Handbremshebel/Feder
13609638	Halter für Handbremsseil am Bremsträgerblech rechts
13609637	Halter für Handbremsseil am Bremsträgerblech links

Bremsanlage

3405311D	Achsschenkel Scheibenbremse neu (12/13/1500) Original. Stück
01100029	Umbausatz auf Scheibenbremse (12/13/1500) mit Original VW-Achsschenkeln
00011403	Scheibenbremsanlage für Hinterachse mit TÜV

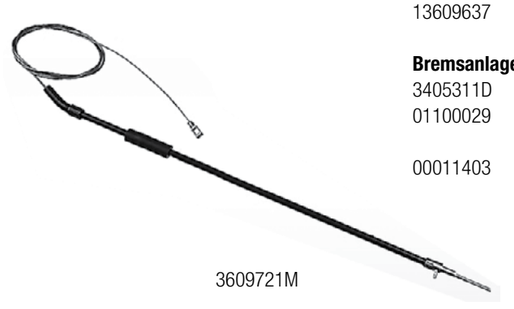

3609721M

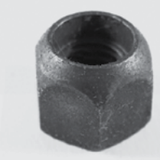

11711349

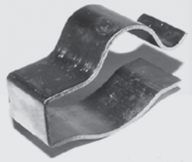

13609625

13609638

3609613A

Bremsleitung & Bremsschlauch <<

Bremsschlauch

00S10671	Bremsschlauchsatz Stahlflex VW 13/1500 Automatik mit Scheibenbremse vorn, mit TÜV-Gutachten
00S10672	Bremsschlauchsatz Stahlflex VW 13/1500 Pendelachse mit Scheibenbremse vorn, mit TÜV-Gutachten
00S10670	Bremsschlauchsatz Stahlflex VW 1302/1303, mit TÜV-Gutachten
611775ES	Bremsschlauch hinten Schrägenker Stahlflex
611775BS	Bremsschlauch hinten Stahlflex Pendelachse
611701BS	Bremsschlauch vorn 12-1500 Stahlflex
611775BS	Bremsschlauch vorn 1302 und 1303 Stahlflex
00210670	Bremsschlauch hinten für alle Käfer mit Schräglenker-Hinterachse ab 8/67
00023668	Bremsschlauch hinten für alle Modelle mit Pendelachse hinten BJ 1954 bis 2003
1611775C	Bremsschlauch hinten Typ II 67-79 links Typ III hinten links
00035067	Bremsschlauch vorn 12/1300 ab 8/67 mit Trommelbremsen vorn
00297681	Bremsschlauch vorn 1302 und 1303 alle Baujahre
00410.67	Bremsschlauch vorn Bj 8/64 bis 7/67
00450.67	Bremsschlauch vorn Bj. 54 bis 7/65

Bremsleitungssatz

00ET7001	Bremsleitungssatz (12/13/1500) VEWIB
00ET7003	Bremsleitungssatz (12/13/1500) mit Schräglenker Hinterachse VEWIB
00 ET7004	Bremsleitungssatz (1302/03) VEWIB
3698005E	Bremsleitungssatz 1303 mit Scheibenbremse ab 8/73 VEWIB
00ET7000	Bremsleitungssatz für alle Käfer ab 8/57 mit Einkreisbremsanlage VEWIB
03611755	Verteiler für Bremsleitungen hinten

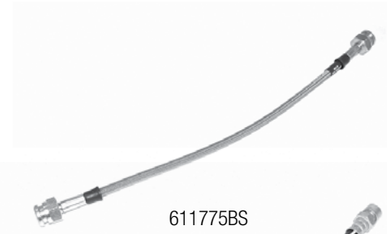

611775BS

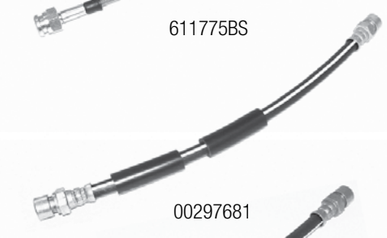

00297681

00023668

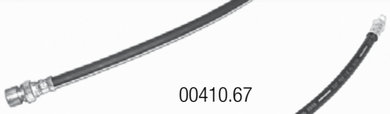

00410.67

00035067

00210670

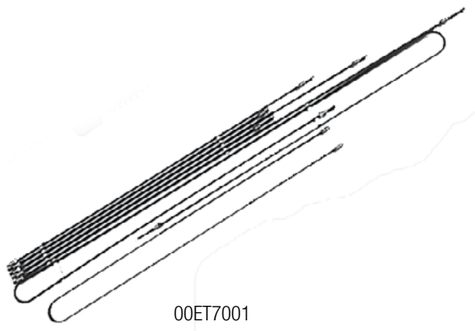

00ET7001

Bremsleitungs-sätze & Brems-schläuche für alle Modelle

LIEFERBAR

Baujahr & Modell angeben!

>> Bremskraftverstärker

DER BREMSKRAFTVERSTÄRKER

Einer der häufigsten Kritikpunkte an der Käfer-Bremse ist die hohe Fußkraft, die aufgewendet werden muß, um eine akzeptable Verzögerung zu erzielen. Dieser mechanische Bremskraftverstärker sorgt für Abhilfe. Er passt für alle VW Käfer der Tpen 12/13/1500, Mexico-Käfer 1600i, 1302, 1303, alle Cabrio-Modelle, Karmann Ghia Typ 14 und Typ 181 der Baujahre 1966 bis 2003.

Wie auf den Bildern ersichtlich (Hauptbremzylinder und Pedal gehören nicht zum Lieferumfang), wird der Bremskraftverstärker direkt am Pedalwerk montiert. Die Pedalkraft wird über eine spezielle Rolle auf einen Hebel, der mit dem Stößel zum Hauptbremszylinderverbunden ist, übertragen.

Der Umlenkhebel ist so geformt, daß bei gleichbleibendem Leerweg, die Bremskraft infolge der Hebelwirkung um rund 30% vergrößert wird. Darüber hinaus verbessert der Bremskraftverstärker die Dosierbarkeit der Bremse deutlich. Alles in allem eine sinvolle Ergänzung für alle Käfer-Bremsanlagen. Eine ausführliche Einbauanleitung liegt bei. Für die Montage ist kein Spezialwerkzeug erforderlich. Der Bremskraftverstärker wir mit einer ABE geliefert, braucht also nicht in die Fahrzeugpapiere eingetragen werden.

Bremszubehör <<

Zubehör

79002000	Bremsflüssigkeit DOT4, 0,5 Liter
01100026	Bremsenreiniger (Sprühdose 400 ml)
11611751	Gummidurchführung für Bremsleitung
13609163	Verschlußstopfen für Bremsträgerblech
13611373	Verschlußstopfen für Bremsflüssigkeitsbehälter (Metall) BJ 54-61
3611301G	Ausgleichsbehälter für Bremsflüssigkeit Einkreis 61-67
3611301L	Ausgleichsbehälter für Bremsflüssigkeit 2-Kreis ab 8/67
13611301	Ausgleichsbehälter für Bremsflüssigkeit 2-Kreis 8/66 bis 7/67
1611301E	Ausgleichsbehälter für Bremsflüssigkeit 2-Kreis T2 8/66 bis 7/67
11611349	Deckel für Bremsflüssigkeitsbehälter
03611755	Verteiler für Bremsleitungen hinten
1405691B	Schmierkappe für Radnabe vorne links
1405692B	Schmierkappe für Radnabe vorne rechts
11501221	Kronenmutter für Hinterachse, deutsche Produktion
N0203501	Schlauch für Zulauf Bremsflüssigkeit blau
N0203501	Schlauch für Zulauf Bremsflüssigkeit schwarz

11501221

1405691B

1405692B

11611349

3611301G

79002000

03611755

5AH10001

11611751

>> Spurverbreiterungs-Systeme

SYSTEM 1

Adaptionsscheibe zur Befestigung von Rädern an Fahrzeugen mit anderem Lochkreis. Nur als Sonderbestellung unter Angabe des Fahrzeuges und der Anschlußmaße der Felge lieferbar!

SYSTEM 2

Distanzscheibe mit Mittenzentrierbund mit langen Radschrauben bzw. Ränderbolzen zu verwenden. Wird ab einer Breite von ca. 10 mm von uns angeboten. Es werden dazu generell längere Radschrauben erforderlich. Es ist daher generell Art und Länge der Originalbefestigungsteile bei der Bestellung erforderlich! Wird ohne Schrauben und Muttern geliefert!

SYSTEM 3

Distanzscheibe mit Mittenzentrierbund und lochkreisversetzten Rändelbolzen in der Scheibe. Wird in der Regel ab einer Breite von 20 mm angeboten. Die Distanzscheibe wird am Fahrzeug angeschraubt und das Rad wird mit den Originalmuttern an der Scheibe befestigt. Bei Fahrzeugen mit Radschrauben werden die Distanzscheiben mit Schrauben am Fahrzeug und die Räder mit Muttern an den Distanzscheiben befestigt. Wird mit Schrauben bzw. Muttern geliefert! Ränderbolzen sind bereits eingepreßt!

SYSTEM 4

Distanzscheibe mit Mittenzentrierbund und lochkreisversetzten Gewindebohrungen in der Scheibe. Wird in der Regel ab einer Breite von 25 mm angeboten. Die Distanzscheibe wird am Fahrzeug angeschraubt und das Rad wird mit den Originalschrauben an der Scheibe befestigt. Bei Fahrzeugen mit Rändelbolzen werden die Distanzscheiben mit Muttern am Fahrzeug und die Räder mit Schrauben an den Distanzscheiben befestigt. Wird mit Schrauben bzw. Muttern geliefert!

SYSTEM 5

Einfache Distanzscheibe ohne Mittenzentrierbund. Wird in der Regel in kleineren Breiten verwendet und kann daher oft mit Originalschrauben verwendet werden. Wird ohne Schrauben bzw. Muttern geliefert!

Spurverbreiterung <<

Spurverbreiterungen 3 mm/5 mm/7 mm

10400005	Spurverbreiterung 3 mm, 4-Loch/LK 130, System 5, Paar
10500029	Spurverbreiterung 5 mm, 4-Loch/LK 130, System 5, Paar
10500017	Spurverbreiterung 5 mm, 5-Loch/LK 130, System 5, Paar
10500016	Spurverbreiterung 7 mm, 5-Loch/LK 130, System 2, Paar

Spurverbreiterungen 10 mm

10500018	Spurverbreiterung 10 mm, 5-Loch/LK 130, System 2, Paar
10500025	Spurverbreiterung 10 mm, 4-Loch/LK 130, System 2, Paar

Spurverbreiterungen 15 mm

10500026	Spurverbreiterung 15 mm, 4-Loch/LK 130, System 2, Paar
10500009	Spurverbreiterung 15 mm, 5-Loch/LK 130, System 2, Paar
10500015	Spurverbreiterung 15 mm, 5-Loch/LK 130, System 3, Paar

Spurverbreiterungen 20 mm

10500027	Spurverbreiterung 20 mm, 4-Loch/LK 130, System 2, Paar
10500035	Spurverbreiterung 20 mm, 5-Loch/LK 130, System 3, Paar
10500019	Spurverbreiterung 20 mm, 5-Loch/LK 130, System 2, Paar

Spurverbreiterungen 25 mm

10500023	Spurverbreiterung 25 mm, 4-Loch/LK 130, System 3, Paar
10500033	Spurverbreiterung 25 mm, 4-Loch/LK 130, System 4, Paar
10500014	Spurverbreiterung 25 mm, 5-Loch/LK 130, System 3, Paar
10500028	Spurverbreiterung 25 mm, 4-Loch/LK 130, System 2, Paar
10500036	Spurverbreiterung 25 mm, 5-Loch/LK 130, System 2, Paar

Spurverbreiterungen 30 mm

10500024	Spurverbreiterung 30 mm, 4-Loch/LK 130, System 3, Paar
10500031	Spurverbreiterung 30 mm, 4-Loch/LK 130, System 4, Paar
10500021	Spurverbreiterung 30 mm, 5-Loch/LK 130, System 3, Paar

Spurverbreiterungen 35mm

10500022	Spurverbreiterung 35 mm, 4-Loch/LK 130, System 3, Paar
10500020	Spurverbreiterung 35 mm, 5-Loch/LK 130, System 3, Paar
10500037	Spurverbreiterung 35 mm, 4-Loch/LK 130, System 4, Paar
********	Sonderanfertigungen oder andere Lochkreise auf Anfrage

Adaptionsscheiben

10500030	Adaptionsscheibe 4/130 auf 4/100, 20 mm, Paar
10500034	Adaptionsscheibe 4/130 auf 4/100, 25 mm, Paar

Radschrauben

01100028	Radschraube M14x1,5x27 Kugelbund
41533 KU	Radschraube M14x1,5x33 Kugelbund
05000004	Radschraube M14x1,5x50 Kugelbund
05000003	Radschraube M14x1,5x50 Kegelbund
05000031	Radschraube M14x1,5x36 Kugelbund SW17 L36
05000032	Radschraube M14x1,5x38 Kugelbund SW17 L38
10600045	Radmutter M14x1,5 für Porsche-Felge Aluminium schwarz
10500038	Rändelbolzen M14X1,5x45 Rändelung Durchm./Länge14,65/10mm

Die mm-Angaben beziehen sich auf die Spurverbreiterung pro Rad, das heißt z.B. ergiebt eine 10 mm Spurverbreiterung eine Gesamtspurverbreiterung von 20 mm.

Bei Bestellung immer genauen Fahrzeug-Typ angeben! Alle Auflagen des von uns mitgelieferten Gutachtens sind zu beachten! Aufgrund vieler Fertigungstoleranzen an Fahrzeugen und Felgen sind alle Distanzscheiben vor Montage auf Paßgenauigkeit sowohl am Fahrzeug sowie an der Felge zu überprüfen.

>> Felgen

Alufelge ATS 4/130
5,5 x 15 ET 25 schwarz/poliert
5,5 x 15 ET 25 silber/poliert

7 x 15 ET 16 schwarz/poliert
7 x 15 ET 16 silber/poliert

Stahlfelge Lochkreis 4/130 silber
4,5 x 15 ET 34

Allgemeine Geschäftsbedingungen <<

Allgemeine Geschäftsbedingungen der Tafel Tuning GmbH & Co. KG
Die vorliegende Version ist gültig ab dem 01.05.2003 bis auf Widerruf.

§ 1 Geltungsbereich

Alle unsere Lieferungen und Leistungen erfolgen ausschließlich auf Grundlage dieser Verkaufs- und Lieferbedingungen. Mit der Bestellung, spätestens mit der Entgegennahme der Waren oder Leistungen gelten diese Bedingungen als angenommen. Hiervon abweichende Bedingungen des Käufers werden, selbst bei Kenntnis, nicht Vertragsbestandteil. Sie werden auch dann nicht rechtswirksam, wenn wir nicht explizit widersprechen. Entgegenstehende oder von unseren Verkaufsbedingungen abweichende Bedingungen des Käufers erkennen wir nur per ausdrücklicher Zustimmung an.

§ 2 Vertrag und Lieferung

Die Bestellung des Kunden ist ein bindendes Angebot. Wir können dieses Angebot nach unserer Wahl innerhalb von 2 Wochen durch Zusendung einer Auftragsbestätigung annehmen oder dadurch, dass dem Kunden innerhalb dieser Frist die bestellte Ware zugesendet wird. Unsere Angebote sind freibleibend. Wir übernehmen keine Gewähr dafür, dass die Waren und Leistungen auch tatsächlich und zu den genannten Preisen lieferbar sein werden, es sei denn, wir haben dies ausdrücklich schriftlich bestätigt.

Wir behalten uns vor, Lieferungen und Leistungen gegenüber den in Prospekten, Zeitschriften, Preislisten, dem Internet oder sonstigen Veröffentlichungen beschriebenen Angaben zu ändern, wenn dies für den Kunden zumutbar ist. Das gilt insbesondere für einen Modellwechsel, Änderung von Aussehen, Maßen, Farbe und Gewicht. Gleiches gilt für Leistungsdaten, bei denen Abweichungen nicht die Eignung zur vorausgesetzten oder gewöhnlichen Verwendung aufheben. Allgemeine Produktbeschreibungen im vorbeschriebenen Sinne in den vorgenannten Medien sind keine Beschaffenheitsgarantien und begründen auch keine Beschaffenheitsvereinbarungen. Eine Beschaffenheitsgarantie bleibt unberührt.

Die Verwendung von Firmenbezeichnungen (z.B. VW, Porsche, Audi, etc.) in Bezug auf unsere Ware dient lediglich der Beschreibung von Verwendungsmöglichkeiten der Ware. Es handelt sich hierbei nicht um Originalteile dieser Hersteller. Unsere Lieferanten stellen uns von der Produzentenhaftung frei, soweit diese dafür verantwortlich sind. Der Vertragsschluss erfolgt unter dem Vorbehalt der richtigen und rechtzeitigen Selbstbelieferung durch unsere Zulieferer, sofern die Nichtlieferung nicht von uns zu vertreten ist. Der Kunde wird über die Nichtverfügbarkeit einer Ware/Leistung innerhalb von drei Werktagen informiert.

Wir sind zu Teillieferungen und Teilleistungen berechtigt. Von uns genannte Liefertermine und Fristen sind annähernd und unverbindlich. Vier Wochen ohne besondere Ankündigung gelten hier als marktüblich. Die Vereinbarung von festen Lieferterminen bedarf der Schriftform. Vereinbarte Lieferfristen und Termine mit Lieferanten sind verbindlich. Bei Überschreitung des Liefertermins ist der Kunde berechtigt, vom Vertrag bzw. von dem noch nicht ausgeführten Teil des Geschäfts zurückzutreten, wenn er zuvor eine angemessene Nachfrist gestellt hat. Alle Schadenersatzansprüche des Käufers wegen verspäteter Lieferung, Nichterfüllung, etc. sind ausdrücklich ausgeschlossen.

Unvorhergesehene Liefer- und Leistungsverzögerungen aufgrund Fällen höherer Gewalt und Ereignissen, die uns die Lieferung wesentlich Erschweren oder unmöglich machen (Betriebsstörungen im eigenen Unternehmen oder im Unternehmen des Vorlieferanten oder Herstellers, Streik, Aussperrung, Transportprobleme, Krieg, usw.), haben wir nicht zu vertreten. Dies gilt auch bei verbindlich vereinbarten Fristen und Terminen. Wir sind berechtigt, die Lieferung um die Dauer der Behinderung zuzüglich einer angemessenen Anlaufzeit hinauszuschieben, oder wegen des noch nicht erfüllten Teils ganz oder teilweise vom Vertrag zurückzutreten.

§ 3 Widerrufsrecht bei Verbraucherverträgen

1. Bei Verträgen mit Verbrauchern als Kunden, die unter ausschließlicher Verwendung von Fernkommunikationsmitteln (z.B. Briefe, Kataloge, Telefonanrufe, Telekopien, e-mails, Rundfunk, Tele- und Mediendienste) geschlossen werden, kann der Kunde seine Bestellung bis spätestens 2 Wochen nach Eingang der Ware widerrufen. Der Widerruf muss keine Begründung enthalten. Er kann in Textform oder durch Rücksendung der Ware erfolgen. Zur Fristwahrung genügt die rechtzeitige Absendung an:
   Tafel Tuning GmbH & CO KG, Wittener Landstraße 34 a, 58313 Herdecke, Telefax: 0 23 30/8 02 69, E-Mail: info@Tafel-Tuning.de
2. Das Widerrufsrecht besteht nicht bei Fernabsatzverträgen zur Lieferung von Waren, die nach Kundenspezifikation angefertigt bzw. aus verschiedenen Komponenten zu einer den Vorstellungen des Kunden entsprechenden Sache zusammengefügt werden oder eindeutig auf die persönlichen Bedürfnisse des Kunden zugeschnitten sind oder die aufgrund ihrer Beschaffenheit nicht für eine Rücksendung geeignet sind; zur Lieferung von Audio- und Videoaufzeichnungen oder von Software, sofern die gelieferten Datenträger vom Kunden entsiegelt worden sind. Wird Software im Internet zur Verfügung gestellt, erlischt das Widerrufsrecht, wenn der Kunde sie durch Herunterladen in Anspruch nimmt; die in Form von Versteigerung im Sinne des § 156 BGB geschlossen werden.
3. Der Kunde ist bei Ausübung des Widerrufsrechts zur Rücksendung der erhaltenen Ware verpflichtet. Die Rücksendung erfolgt auf Gefahr des Kunden. Wir werden dem Kunden einen Retourschein für die kostenfreie Rücksendung der Ware zusenden oder die kostenfreie Abholung der Ware durch unseren Frachtführer veranlassen. Einen entsprechenden Abholwunsch kann der Kunde per Telefon, Fax oder e-mail unter den angegebenen Nummern bzw. Adressen erklären.

   Unfrei erfolgende Rücksendungen können nicht angenommen werden. Bei einem Bestellwert bis zu 40,00 EURO erfolgt die Rücksendung auf Kosten des Kunden, es sei denn, dass die gelieferte Ware nach Art und Menge nicht der Bestellten entspricht.

   Der Kunde hat für eine durch den bestimmungsgemäßen Gebrauch der Ware entstandene Verschlechterung Wertersatz zu leisten, es sei denn, die Verschlechterung ist ausschließlich auf die Prüfung der Ware zurückzuführen. Gezogene Nutzungen hat der Kunde herauszugeben bzw. hierfür Wertersatz zu leisten. Bei Verschlechterung oder Untergang der Ware infolge von einfacher Fahrlässigkeit oder Zufall hat der Kunde Wertersatz zu leisten.

§ 4 Lieferung

1. Der Kunde ist verpflichtet, den bestellten Liefergegenstand anzunehmen. Geschieht dies vorsätzlich oder grob fahrlässig nicht innerhalb von 14 Tagen ab Zugang der Bereitstellungsanzeige, so sind wir nach Setzung einer Nachfrist von weiteren 14 Tagen berechtigt, vom Vertrag zurückzutreten, oder Schadenersatz wegen Nichterfüllung zu fordern. Einer Nachfrist bedarf es nicht, wenn der Kunde die Annahme ernsthaft, oder endgültig verweigert, oder offenkundig innerhalb dieser Zeit nicht zur Zahlung des Kaufpreises in der Lage ist.
2. Der Versand erfolgt in allen Fällen zu Lasten und auf Kosten und Gefahr des Kunden. Die Gefahr geht spätestens mit der Absendung der Ware, bzw. deren Übergabe an den Frachtführer auf den Kunden über, insbesondere wenn dieser Unternehmer ist.

   Unternehmer im Sinne dieser Geschäftsbedingungen sind natürliche oder juristische Personen oder rechtsfähige Personengesellschaften, mit denen in Geschäftsbeziehungen getreten wird, die in Ausübung einer gewerblichen oder selbständigen beruflichen Tätigkeit handeln.

   Dies gilt auch gegenüber Verbrauchern. Erklärt der Kunde, er werde den Liefergegenstand nicht annehmen, geht die Gefahr des zufälligen Untergangs oder Verschlechterung im Zeitpunkt der Verweigerung auf den Kunden über. Wird der Versand ohne unser Verschulden verzögert, so lagert die Ware auf Kosten und Gefahr des Kunden. In diesem Falle steht unsere Anzeige der Versandbereitschaft dem Versand gleich. Der Versand erfolgt nach unserem Ermessen mit preiswertester Versandart. Versandvorschriften des Kunden werden, sofern möglich, berücksichtigt. Dadurch bedingte Mehrkosten gehen zu Lasten des Kunden. Eine Versicherung gegen Transportschaden wird nur auf Wunsch des Kunden in seinem Namen und auf seine Rechnung abgeschlossen.
3. Umtausch und Rücknahme finden mit Ausnahme von Gewährleistungs-fällen und Fernabsatzverträgen nicht statt. Ein im Einzelfall vereinbarter Umtauschvorbehalt muss von uns schriftlich bestätigt werden. Elektrische und elektronische Teile sowie Sonderbestellungen, Bücher, Software und gebrauchte Teile sind vom Umtausch grundsätzlich ausgeschlossen.
4. Rücksendungen außerhalb von Fernabsatzverträgen erfolgen grundsätzlich auf Gefahr des Kunden und frei Haus an unsere Geschäftsadresse. Eventuell noch anfallende Kosten für Rücksendungen werden dem Kunden von uns berechnet. Bei ersatzlosen Rücksendungen behalten wir uns den Abzug einer Wiedereinlagerungspauschale von 20 % des Verkaufspreises vor. Bei unberechtigtem Rücktritt von einem erteilten Auftrag können wir, unbeschadet der Möglichkeit einen höheren tatsächlichen Schaden geltend zu machen, 20 % des Verkaufspreises für die durch die Bearbeitung des Auftrages entstandenen Kosten und für entgangenen Gewinn verlangen.
5. Transport- und alle sonstigen Verpackungen werden Eigentum des Käufers. Der Käufer ist verpflichtet, für eine Entsorgung der Verpackung auf eigene Kosten zu sorgen.

§ 5 Preise und Bezahlung

1. Es gelten unsere am Tage der Auslieferung gültigen Preise gemäß Preisliste in EURO, zzgl. Mehrwertsteuer in der jeweiligen gesetzlichen Höhe, sowie Verpackungs- und Versandkosten.
2. Preisänderungen sind zulässig, wenn zwischen Vertragsabschluss und vereinbartem Liefertermin mehr als vier Monate liegen, bei Unternehmern mehr als sechs Wochen. Preisänderungen sind ebenfalls zulässig, wenn nach Abschluss des Vertrages erhebliche Kostenerhöhungen bei uns eintreten, z.B. durch Preiserhöhungen seitens des Lieferanten, Erhöhung der Löhne oder Materialkosten oder Wechselkursschwankungen. An individuelle kundenspezifische Angebote halten wir uns 30 Kalendertage gebunden.
3. Der Kaufpreis und die Entgelte für Nebenleistungen sind bei Übergabe des Liefergegenstandes sofort und ohne Abzug fällig, sofern nichts anderes schriftlich vereinbart wurde. Der Rechnungsbetrag wird in bar, durch Vorkasse, Lastschrift, Nachnahme, Kreditkarte etc. erhoben.

§ 6 Eigentumsvorbehalt

1. Wir behalten uns das Eigentum an der Ware bis zur vollständigen Zahlung des Kaufpreises einschließlich Mehrwertsteuer, vom Kunden zu zahlender Kosten, Nebenforderungen und Verzugszinsen vor.
2. Bei Zahlungsverzug sind, vorbehaltlich der Geltendmachung weiterer Schadenersatzansprüche, Verzugszinsen in Höhe von 5% (im kaufmännischen Verkehr 8%) über dem Basiszinssatz fällig. Sie sind höher anzusetzen, wenn wir eine Belastung mit einem höheren Zinssatz nachweisen.
3. Wir sind berechtigt, trotz anders lautender Bestimmungen des Kunden, Zahlungen zunächst auf dessen ältere Schulden anzurechnen. Sind bereits Kosten und Zinsen durch Verzug entstanden, sind wir berechtigt, die Zahlung zunächst auf Kosten, dann auf die Zinsen und zuletzt auf die Hauptleistungen anzurechnen. Von uns nicht schriftlich anerkannte oder rechtskräftig festgestellte Gegenansprüche berechtigen den Käufer weder zur Aufrechnung noch zur Zurückhaltung der Zahlung.
4. Sofern von vorstehenden Zahlungsbedingungen ohne rechtfertigenden Grund abgewichen wird, können wir jederzeit wahlweise Lieferung Zug um Zug gegen Barzahlung, Vorleistung oder Sicherheitsleistung verlangen.
5. Im kaufmännischen Verkehr behalten wir uns das Eigentum an der Ware bis zum Eingang aller Zahlungen aus der Geschäftsverbindung mit dem Kunden vor. Der Eigentumsvorbehalt erstreckt sich dann auch auf den anerkannten Saldo, soweit wir Forderungen gegenüber dem Kunden in laufende Rechnung buchen (Kontokorrent-Vorbehalt). Der Kunde ist im kaufmännischen Verkehr berechtigt, die Ware im ordentlichen Geschäftsgang weiter zu verkaufen. Er tritt uns jedoch bereits jetzt alle Forderungen in Höhe des Rechnungsendbetrages (einschließlich Mehrwertsteuer) ab, die ihm aus der Weiterveräußerung gegen seine Abnehmer oder Dritte erwachsen und zwar unabhängig davon, ob die Ware ohne oder nach Verbindung mit anderen beweglichen Sachen weiter verkauft worden ist. Zur Einziehung dieser Forderung ist der Kunde auch noch nach deren Abtretung ermächtigt. Unsere Befugnis, die Forderung selbst einzuziehen, bleibt hiervon unberührt; jedoch verpflichten wir uns, die Forderung nicht einzuziehen, solange der Kunde seinen Zahlungsverpflichtungen ordnungsgemäß nachkommt und nicht in Zahlungsverzug ist. Gerät der Kunde in Zahlungsverzug, können wir verlangen, dass der Kunde uns die abgetretenen Forderungen und deren Schuldner bekannt gibt, alle zum Einzug erforderlichen Angaben macht, die dazugehörigen Unterlagen aushändigt und die Abtretung offen legt. Unsere Befugnis, die Abtretung offen zulegen, bleibt hiervon unberührt.

§ 7 Gewährleistung

1. Ist die gelieferte Ware mangelhaft, kann der Kunde zunächst als Nacherfüllung nach seiner Wahl die Beseitigung des Mangels oder die Belieferung einer mangelfreien Sache verlangen. Wir tragen die zum Zwecke der Nacherfüllung erforderlichen Aufwendungen, insbesondere Transport-, Wege-, Arbeits- und Materialkosten. Die vom Kunden zunächst gewählte Art der Nacherfüllung können wir insbesondere verweigern, wenn sie nur mit unverhältnismäßigen Kosten möglich ist. Dabei sind insbesondere der Wert der Sache in mangelfreiem Zustand, die Bedeutung des Mangels und die Frage zur berücksichtigen, ob auf die andere Art der Nacherfüllung ohne erhebliche Nachteile für den Kunden zurückgegriffen werden könnte. Der Anspruch des Kunden beschränkt sich in diesem Falle auf die andere Art der Nacherfüllung; unser Recht, auch diese unter den Voraussetzungen, die zur Ablehnung der zuerst gewählten Art der Nacherfüllung berechtigten, zu verweigern, bleibt unberührt. Liefern wir dem Kunden zum Zwecke der Nacherfüllung eine mangelfreie Sache, hat der Kunde die ursprünglich gelieferte Sache unverzüglich auf unsere Kosten zurückzugewähren, spätestens jedoch binnen einer Woche. Tauschen wir zum Zwecke der Nachbesserung Teile aus, werden die ersetzten Teile unser Eigentum.

   Verweigern wir berechtigt Nacherfüllung oder ist die dem Kunden zustehende Art der Nacherfüllung fehlgeschlagen oder uns unmöglich oder dem Kunden unzumutbar, kann der Kunde von dem Vertrag zurücktreten oder den Kaufpreis mindern; eine Nachbesserung gilt nach dem erfolglosen zweiten Versuch als fehlgeschlagen. Wir haften nicht für Schäden, die nicht an der gelieferten Ware selbst entstanden sind, für etwaig entgangenen Gewinn oder sonstige Vermögensschäden des Kunden.
2. Bei leicht fahrlässigen Pflichtverletzungen beschränkt sich unsere Haftung auf den nach der Art der Ware vorhersehbaren, vertragstypischen, unmittelbaren Durchschnittsschaden. Dies gilt auch bei leicht fahrlässigen Pflichtverletzungen unserer gesetzlichen Vertreter oder Erfüllungsgehilfen. Gegenüber Unternehmern haften wir bei leicht fahrlässiger Verletzung unwesentlicher Vertragspflichten nicht. Vorstehende Haftungsbeschränkungen betreffen nicht Ansprüche des Kunden aus Produkthaftung sowie uns zurechenbaren Körper- und Gesundheitsschäden oder bei Verlust des Lebens des Kunden. Schadenersatzansprüche von Kunden wegen eines Mangels verjähren nach einem Jahr ab Ablieferung der Ware. Dies gilt nicht, wenn uns Arglist vorwerfbar ist.
3. Weitergehende Ansprüche, gleich aus welchen Rechtsgründen, sind ausgeschlossen. Insbesondere haften wir nicht für Schäden, die nicht am Lieferungsgegenstand selbst entstanden sind, für entgangenen Gewinn, Erstattung von Arbeitslöhnen, Verzugsstrafen oder sonstige Vermögensschäden des Kunden sowie für Schadenersatzansprüche aus Unmöglichkeit der Leistung, Verzug, positiver Forderungsverletzung, Verschulden bei Vertragsschluss und unerlaubter Handlung. Die Haftungsfreisetzung gilt nicht, soweit die Schadenursache auf Vorsatz oder grober Fahrlässigkeit beruht. Der Kunde hat in diesen Fällen unter Ausschluss aller anderen Ansprüche ein Rücktrittsrecht.
4. Im Kaufmännischen Verkehr gilt als Beschaffenheit der Ware grundsätzlich nur die Produktbeschreibung des Herstellers als vereinbart.
5. Sofern dem Kunden die Ware mit einer Montageanleitung geliefert wird und diese mangelhaft ist, sind wir lediglich zur Lieferung einer mangelfreien Montageanleitung verpflichtet und dies auch nur dann, wenn der Mangel der Montageanleitung der ordnungsgemäßen Montage entgegensteht und soweit tatsächlich eine Montageanleitung verfügbar ist.
6. Garantien im Rechtssinne enthält der Kunde durch uns nicht. Herstellergarantien bleiben hiervon unberührt.
7. Wir haften nicht für Schäden/Folgeschäden die dadurch entstehen, dass der Käufer ohne Vorhandensein des notwendigen technischen Fachwissens, der erforderlichen Installationskenntnisse und Erfahrungen oder falscher Teileidentifikation verschuldet.
8. Dem Käufer obliegt vor der Verwendung der gelieferten Ware eine Prüfpflicht dahingehend, ob die gelieferten Teile für den Einbau und die bezweckte Verwendung geeignet sind. Abgesehen von Vorsatz und grober Fahrlässigkeit lehnen wir jegliche Haftung ab bezüglich unserer technischen Daten, Montageanleitungen und Ersatzteilidentifikationen.
9. Diese Haftungsfreistellung gilt nicht für Schäden aus der Verletzung des Lebens, des Körpers oder der Gesundheit, die auf einer vorsätzlichen oder fahrlässigen Pflichtverletzung von uns oder eines unserer gesetzlichen Vertreter oder Erfüllungsgehilfen beruhen. Die Haftungsfreistellung gilt ferner nicht für sonstige Schäden, die auf einer vorsätzlichen oder grob fahrlässigen Pflichtverletzung von uns, eines gesetzlichen Vertreters oder Erfüllungsgehilfen beruhen; wir haben zu beweisen, dass die Schadenursache nicht auf Vorsatz oder grober Fahrlässigkeit beruht. Ebenso gilt die Haftungsfreizeichnung nicht, wenn wir schuldhaft eine sogenannte "Kardinalpflicht" oder eine vertragswesentliche Pflicht verletzen.
10. Offensichtliche Mängel müssen binnen 10 Tagen nach Ablieferung der Ware angezeigt werden. Im kaufmännischen Verkehr müssen Mängelrügen umgehend erfolgen. Fristgemäße Absendung der Mängelanzeige ist ausreichend. Verspätete Rügen können wir nicht mehr akzeptieren.
11. Die vorbeschriebenen Mängelansprüche verjähren in 2 Jahren nach Ablieferung der Kaufsache. Bei gebrauchten Sachen verjähren die Mängelansprüche in 1 Jahr.
12. Um eine möglichst rasche Bearbeitung der Mängelansprüche zu gewährleisten, sollte der Kunde die entsprechende Ware mit einer möglichst genauen Fehlerbeschreibung, einer Kopie der Rechnung und in der Originalverpackung einsenden. Bei nicht ordnungsgemäß erfolgter Versandverpackung haben wir Anspruch auf Ersatz entstehender Schäden; als Versandverpackung darf nicht lediglich die Originalverpackung verwendet werden. Mängelansprüche des Kunden bleiben auch bei Nichteinhaltung dieser Klausel erhalten. Ohne die Mitwirkung des Kunden kann sich jedoch die Abwicklung der Mängelansprüche erheblich verzögern.
13. Vor Rücksendung einer bemängelten Ware mit Datenspeichern hat der Kunde auf eigene Kosten eine Datensicherung vorzunehmen. Eine Haftung für Datenverluste kann nicht übernommen werden.

§ 8 Einsatz im Motorsport / im öffentlichen Straßenverkehr

1. Der Kunde hat sich vor Vertragsschluss über die zulassungsrechtlichen Bestimmungen zu informieren. Bei der Verwendung unserer Waren in oder an Fahrzeugen, die im öffentlichen Straßenverkehr zugelassen sind, hat der Kunde dafür Sorge zu tragen, dass alle Änderungen und Umrüstungen gemäß der nationalen gesetzlichen Bestimmungen behördlich abgenommen und gegebenenfalls in die Fahrzeugpapiere eingetragen werden.
2. Einige der von uns vertriebenen Artikel sind nicht für den Straßenverkehr in der Bundesrepublik Deutschland zugelassen. Sie können bei Betrieb innerhalb des Geltungsbereichs der StVO/StVZO zum Erlöschen der Betriebserlaubnis führen. Montage und Betrieb erfolgen daher auf eigene Gefahr. Für gesetzwidriges Verhalten des Kunden kann von uns keine Haftung übernommen werden. Aufgrund fehlender Zulassung zum Straßenverkehr können keine Teile zurückgenommen werden.
3. Eine Gewährleistung für im Motorsport eingesetzte Motoren und Teile wird nicht übernommen.

§ 9 Schlussbestimmungen

1. Die vorliegenden AGB und die Verträge, die aufgrund dieser AGB geschlossen werden, unterliegen dem Recht der Bundesrepublik Deutschland. Die Anwendbarkeit des Wiener UN Übereinkommens vom 11.04.1980 über Verträge über den internationalen Warenverkauf (UN – Kaufrecht) ist ausgeschlossen.
2. Gerichtsstand und Erfüllungsort für Streitigkeiten aus diesem Vertrag ist der Sitz der Tafel Tuning GmbH & CO. KG. Vorbehalten bleiben Art. 13 bis 15 des Übereinkommens über die gerichtliche Zuständigkeit und die Vollstreckung gerichtlicher Entscheidungen in Zivil- und Handelssachen vom 16. September 1988 (Zuständigkeit für Verbrauchersachen).
3. Hat der Kunde keinen allgemeinen Gerichtsstand im Inland oder verliert er nach Vertragsabschluss einen Wohnsitz oder gewöhnlichen Aufenthaltsort aus dem Geltungsbereich der Bundesrepublik Deutschland, ist unser Geschäftssitz in Herdecke Gerichtsstand. Dies gilt auch, falls Wohnsitz oder gewöhnlicher Aufenthalt im Zeitpunkt der Klageerhebung nicht bekannt sind.
5. Wir behalten uns für jedes Website-Designelement, jeden Text, alle Graphiken und Fotos alle Rechte vor. Das Kopieren oder die Reproduktion, inkl. des Ausdrucks auf Papier, der gesamten Website bzw. von Teilen dieser Website werden nur zum Zweck gestattet, eine Bestellung bei uns aufzugeben oder zum Zweck, diese Website als Einkaufsressource zu verwenden. Der Name „Tafel Tuning GmbH & CO. KG", alle Seitenkopfzeilen bzw. Navigationsleisten, Graphiken und Schaltflächensymbole sind eingetragene Warenzeichen, Handelsmarken oder Schutzmarken von uns. Alle anderen auf dieser Website zitierten Warenzeichen, Produkte- oder Firmennamen bzw. Logos sind das Alleineigentum der jeweiligen Besitzer. An Abbildungen, Zeichnungen, Kalkulationen und sonstigen Unterlagen behalten wir uns Eigentums- und Urheberrechte vor. Vor ihrer Weitergabe an Dritte bedarf der Käufer unserer ausdrücklichen, schriftlichen Zustimmung.

   Sollte eine Bestimmung in diesen Geschäftsbedingungen oder eine Bestimmung im Rahmen sonstiger Vereinbarungen unwirksam sein oder werden, so wird hiervon die Wirksamkeit aller sonstigen Vereinbarungen oder Bestimmungen nicht berührt. An Stelle der unwirksamen Bestimmungen soll eine angemessene Regelung gelten, die im Rahmen der gesetzlich zulässigen Möglichkeiten der unwirksamen Klausel in ihrer Wirkung wirtschaftlich am nächsten kommt.

>> Allgemeine Gschäftsbedingungen